A0[加长]-万向传动装置装配图

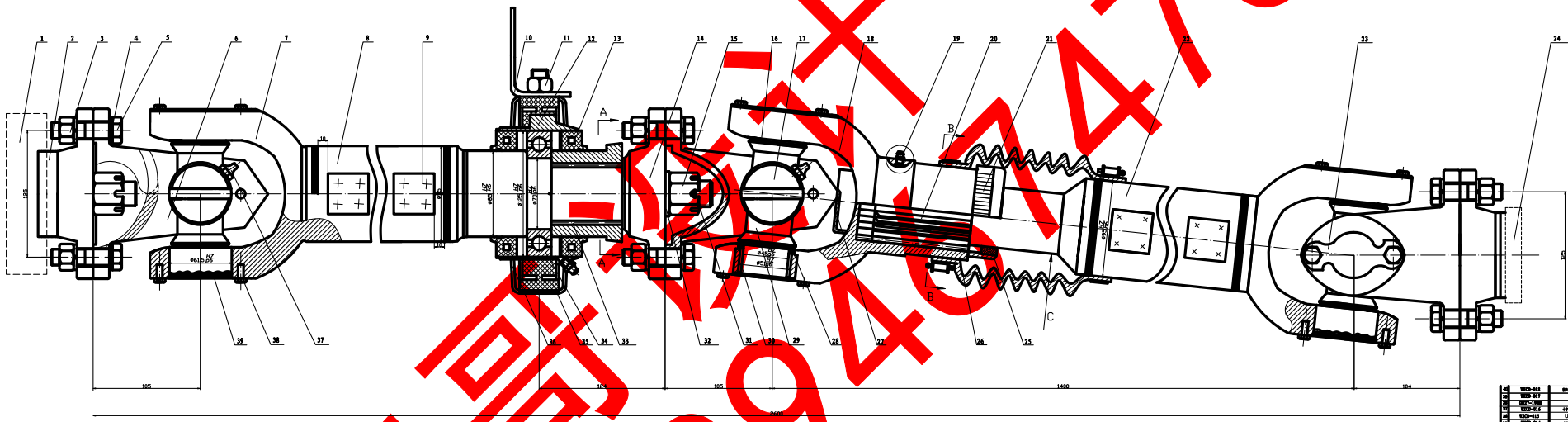

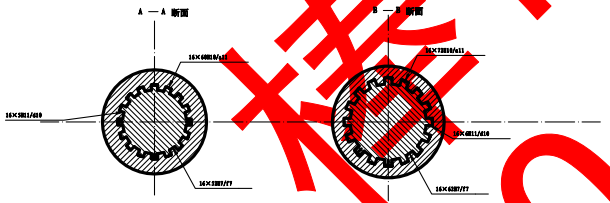

技术要求

1. 传动轴静、动平衡试验后应平衡于。静平衡，动不平衡量不得超过。
2. 十字轴不得有裂纹，轴颈及不得有金属剥离或者明显的。十字轴轴颈表面应加以磨光，轴承滚子和轴颈表面应经过。万向节叉或套筒的油封孔应用毛毡。油封完好。
3. 传动轴装配后万向节的径向和轴向间隙应不得大于0.1mm。传动轴上的两组装配平衡块：L＜1000mm时，装配块个数为 7mm L>1000时，装配块个数为 8mm。
4. 传动轴总成经静平衡，动平衡试验后，十字轴上的润滑嘴应保证加上润滑脂后，各轴承处一般，更换新油下次，用一般油脂枪压注时应不少于打开一个油。
5. 十字轴轴颈的支承面，十字轴油封表面和滑动叉的花键轴表面涂防锈油。
6. 传动轴两端面对称平面，在装配时的允许偏差上，其偏差不大于5°。
7. 滑动轴与管接头花键副，在轴向应有间隙，在加工表面其他部分，由表面粗糙度要求确定。不得有卡阻现象。
8. 传动轴组装后各部件不得松动。
9. 传动轴的平衡机应按照说明，在加工表面其他部分，由表面粗糙度要求确定。
10. 滑动叉轴承用气动油泵，其他所有零件用润滑油泵，在两个相对用润滑脂润滑。

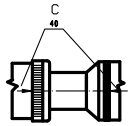

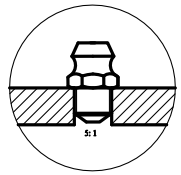

序号	代号	名称	数量	材料	备注
1	WXCD-001	传动轴	1		
2	WXCD-002	万向节叉	2	45	
3	WXCD-003	轴承盖	2	Q235	
4	GB/T 1096	键	1	45	
5	WXCD-004	十字轴	1	20CrMnTi	
6	WXCD-005	滑动花键轴	1	45	
7	WXCD-006	伸缩套	1	Q235	
8	GB/T 894.1	轴用弹性挡圈	4	65Mn	
9	WXCD-007	油封	4	毛毡	
10	GB/T 5783	六角螺栓	8	8.8级	M8×25
11	GB/T 6170	六角螺母	8	8级	M8
12	GB/T 93	弹簧垫圈	8	65Mn	8
13	WXCD-008	润滑脂油枪座	1	Q235	组件
14	GB/T 1152	润滑油嘴	1	45	M6
15	WXCD-009	防尘盖	2	橡胶	
16	GB/T 5781	六角螺栓	8	8.8级	M6×16
17	GB/T 97.1	垫圈	8	65Mn	6
18	WXCD-010	传动轴总成	1		
19	WXCD-011	装配说明书	1		
20	WXCD-012	检验合格证	1		

设计	制图	审核	工艺	批准	共1张 第1张	比例 1:1
重庆理工大学 汽车学院工程学院	万向传动装置装配					

核心设计 QQ 2946473

A1-套筒叉

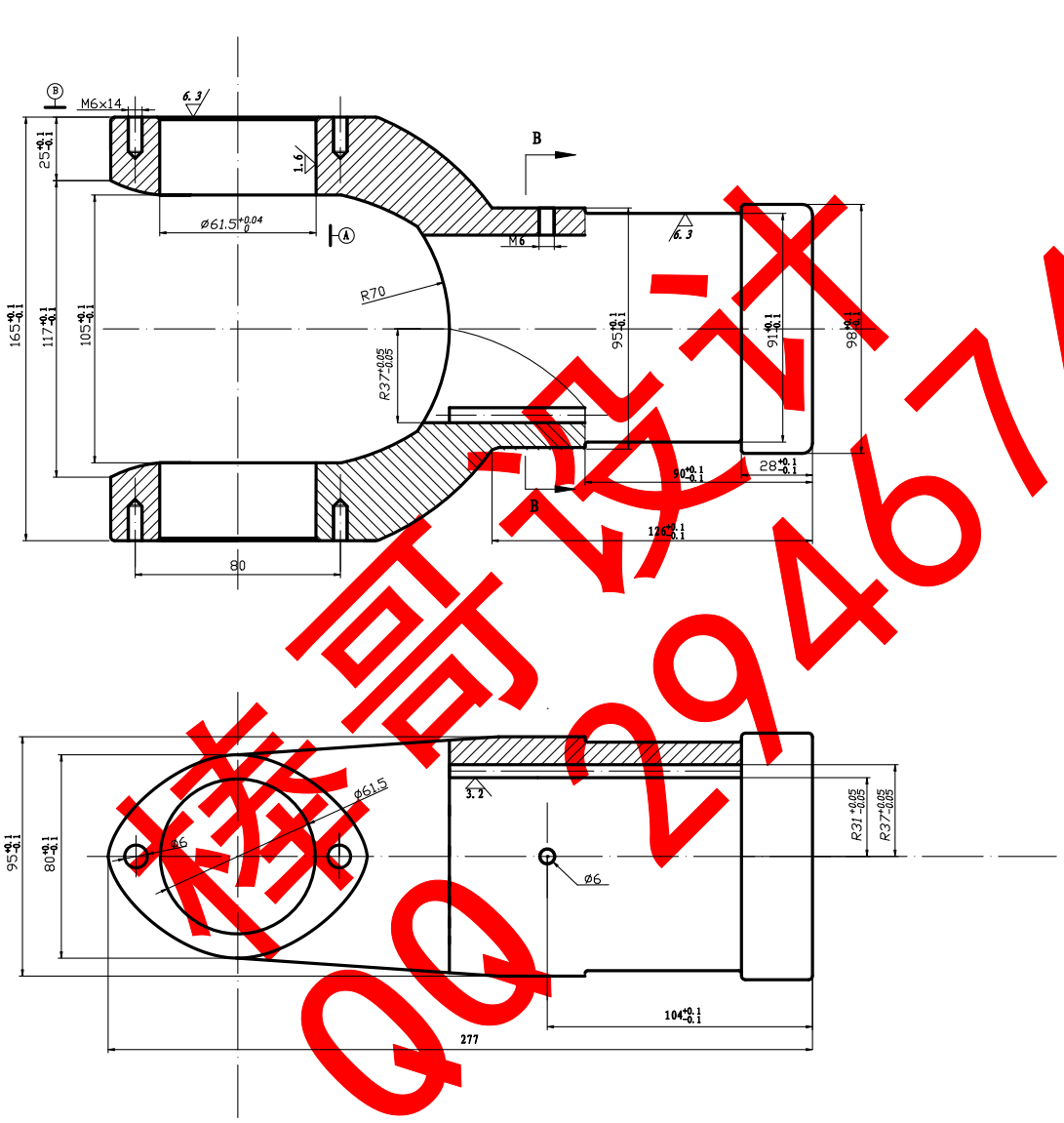

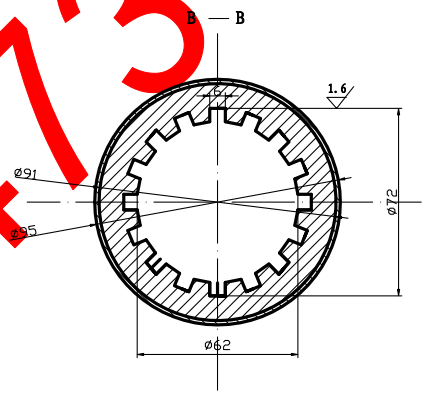

其余 12.5

技术要求

1. 未注倒圆角半径R1.5；
2. 未注偏差尺寸处精度为IT7；
3. 装配前在外壁打装配标记；
4. 套筒叉体应无裂损，表面无显著伤痕；
5. 零件加工后应清除污垢；
6. 表面喷砂处理。

毕设 论文 QQ 2946747473

标记	处数	分区	更改文件号	
设计			标准化	
审核				
工艺				

45			黑龙江工程学院 汽车与交通工程学院
阶段标记	重量	比例	套筒叉
		1:1	HGCCLHuBing-4
共7张 第4张			

A1-万向节叉

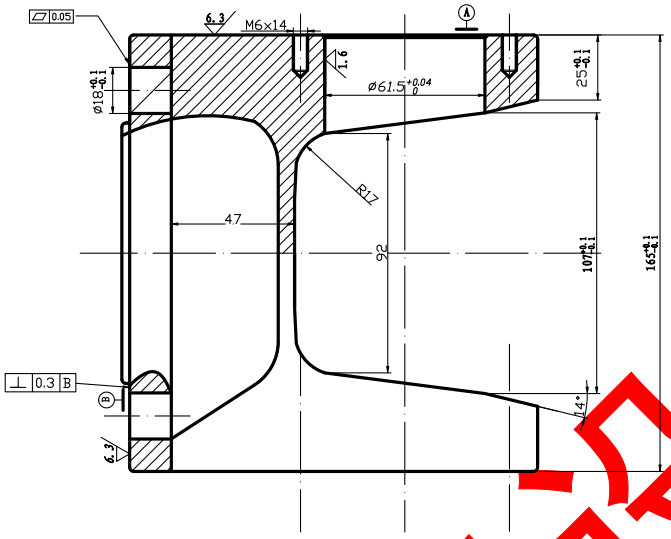

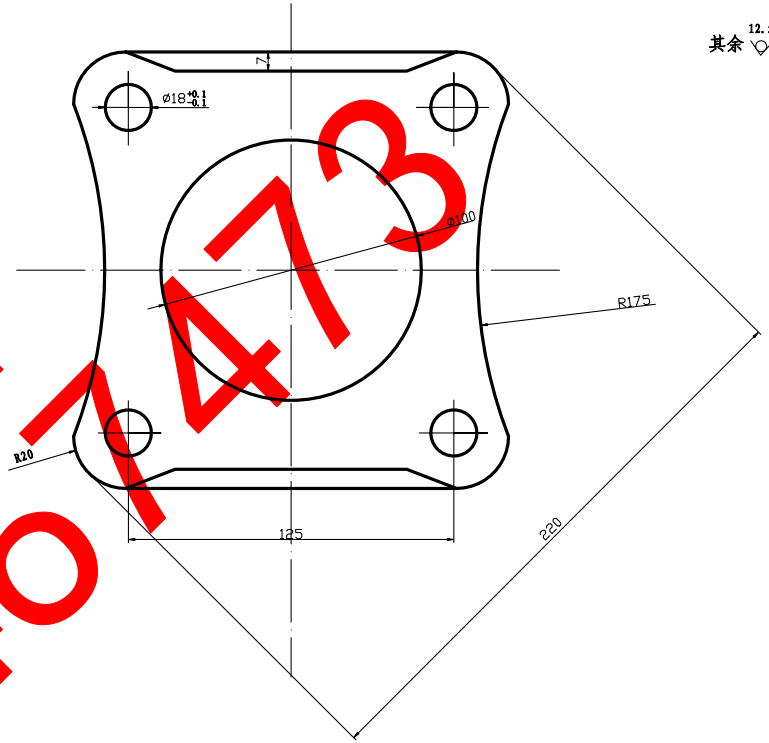

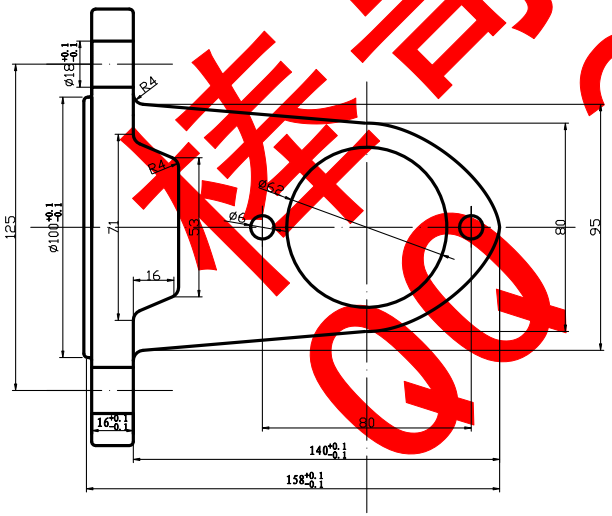

技术要求

1. 未注倒圆角半径R1.5；
2. 未注偏差尺寸处精度为IT7；
3. 万向节叉体应无裂损，表面无显著伤痕；
4. 零件加工后应清除污垢。

精品设计
QQ 2946774 73

标记	处数	分区	更改文件号	45	黑龙江工程学院 汽车与交通工程学院
设计			标准化	阶段标记 / 重量 / 比例	万向节叉
审核				1:1	
工艺				共7张 第6张	HGCCLHuBing-6

A1-中间传动轴

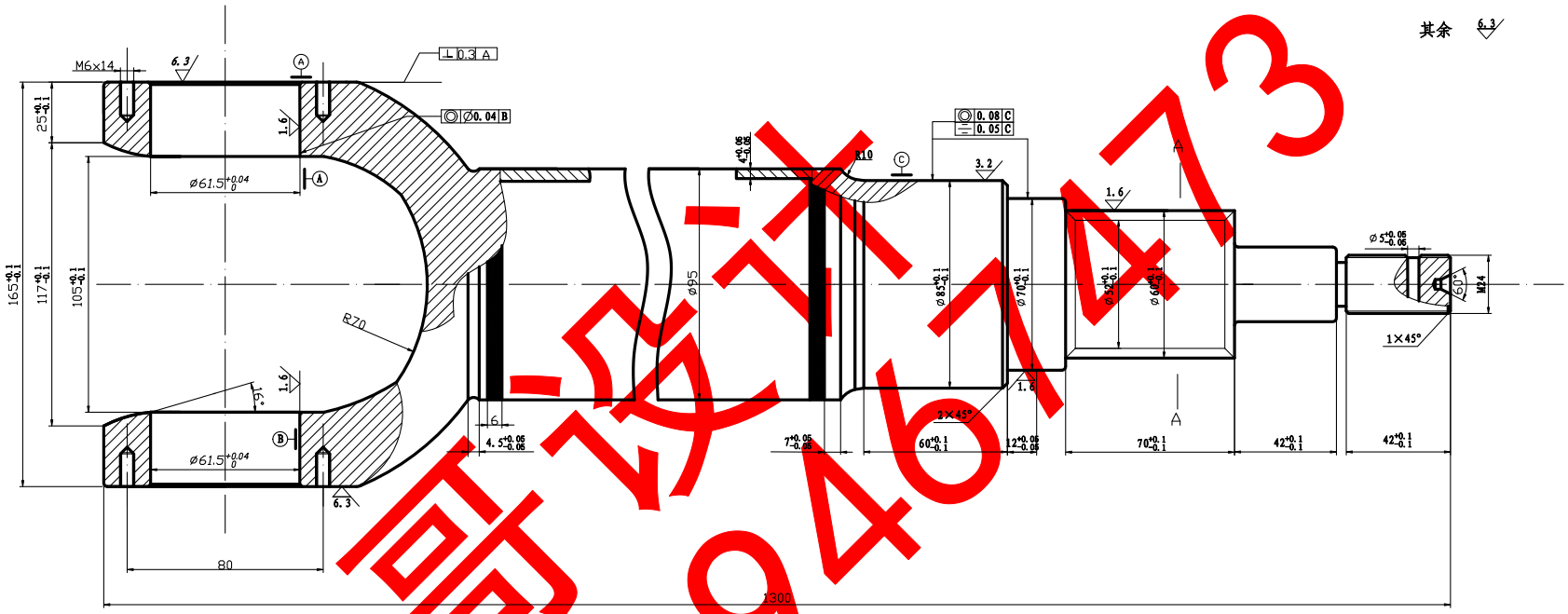

A — A

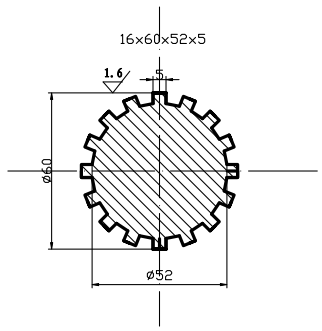

技术要求

1. 未注倒圆角半径R1.5；
2. 未注偏差尺寸处精度为IT7；
3. 传动轴体应无裂损，表面无显著伤痕；
4. 零件加工后应清除污垢。

										45	黑龙江工程学院 汽车与交通工程学院
标记	处数	分区	更改文件号								
设计			标准化							阶段标记	重量	比例	中间传动轴
审核												1:1	
工艺										共7张 第3张			HGCCLHuBing-3

样品设计
QQ 2946747473

A1-中间支承装配图

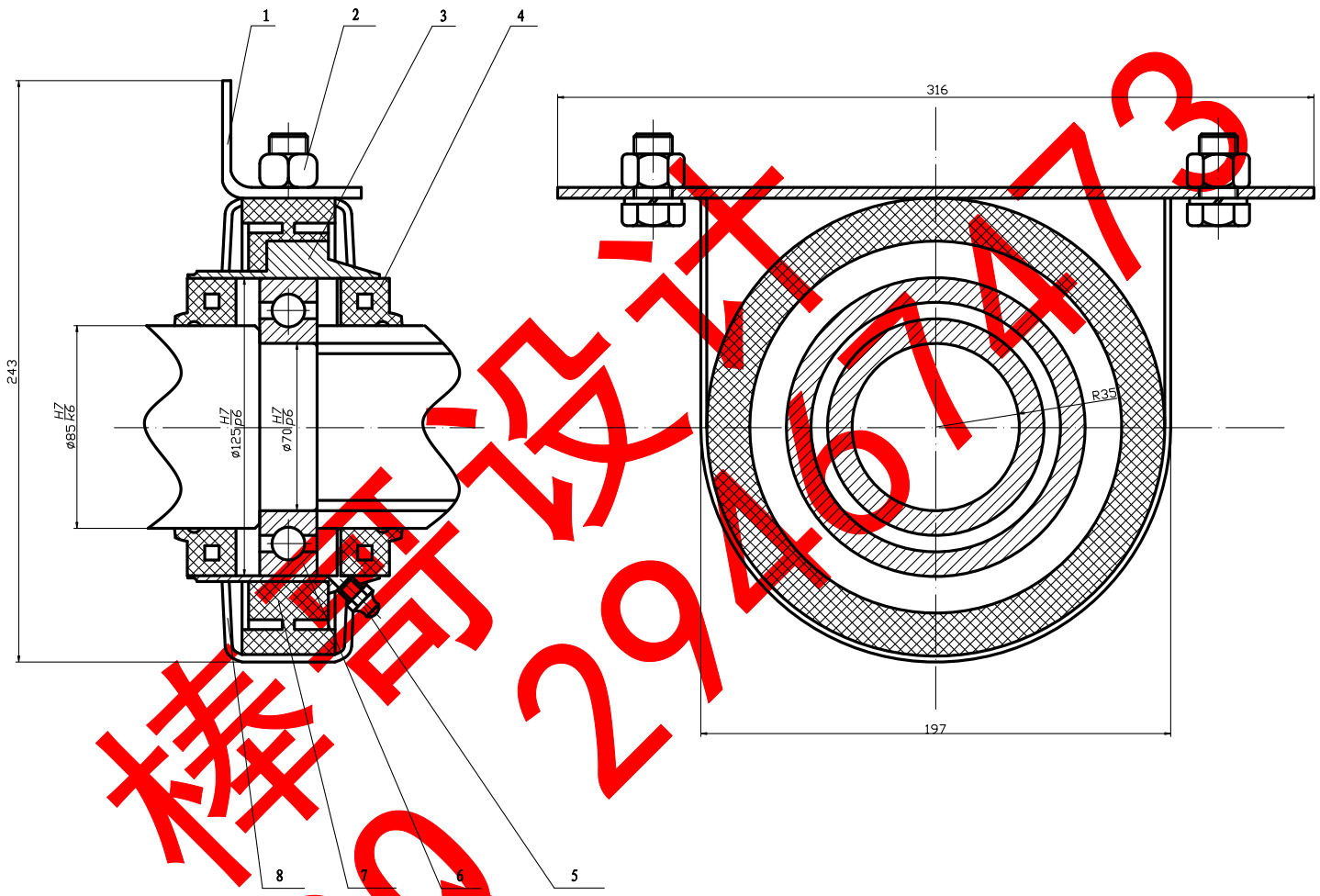

棒哥设计
QQ 2945974773

技术要求

1. 中间支承注满润滑脂后装配到轴承座中；
2. 轴承座两端装上油封；
3. 中间支承应无裂痕，表面无明显伤痕；
4. 零件加工后应清除污垢。

序号	代号	名称	数量	材料	单件	总计	备注
8	ZJZC-003	U型支架	1	Q235			
7	ZJZC-002	中间支承软垫	1	橡胶			
6	GB/T276	深沟球轴承	1	45			
5	JB-7940.1	注油嘴	1	Q235			M6
4	GB9877.1	中间支承油封	2	橡胶			
3	GB848	轴承座	1	Q235			
2	GB6170	铰制孔用号	2	Q235			M16
1	ZJZC-001	车架横梁	1	Q235			

标记	处数	分区	更改文件号	签名	年.月.日
设计			标准化		
审核					
工艺			批准		

阶段标记	重量	比例
		1:1
共7张	第2张	

黑龙江工程学院
汽车与交通工程学院

中间支承

HGCCLHuBing-2

A1-主传动轴

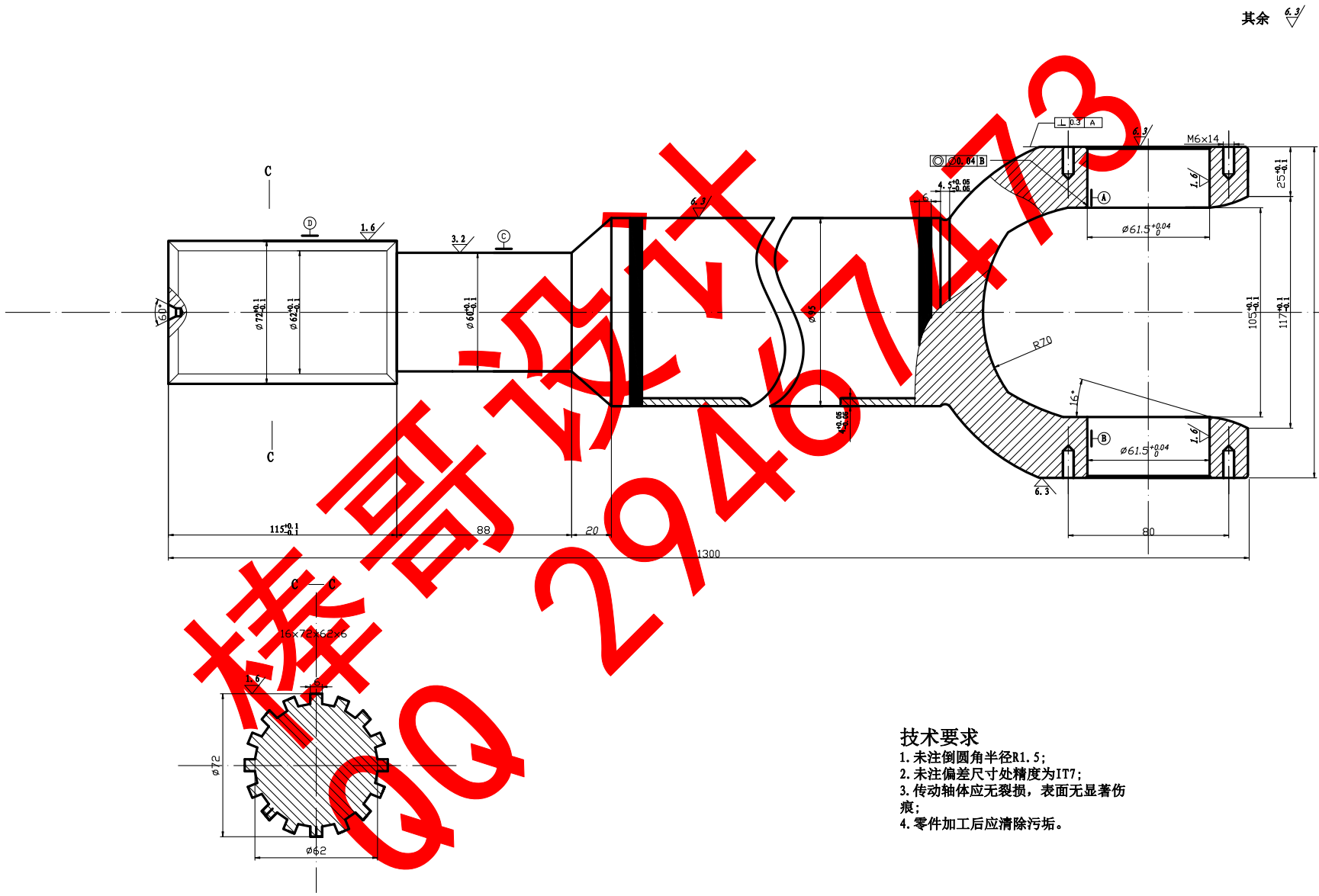

技术要求

1. 未注倒圆角半径R1.5；
2. 未注偏差尺寸处精度为IT7；
3. 传动轴体应无裂损，表面无显著伤痕；
4. 零件加工后应清除污垢。

标记	处数	分区	更改文件号	45	黑龙江工程学院 汽车与交通工程学院
设计			标准化	阶段标记 重量 比例	主传动轴
审核				1:1	
工艺				共7张 第5张	HGCCLHuBing-5

课设设计
QQ 2946774773

A2-十字轴

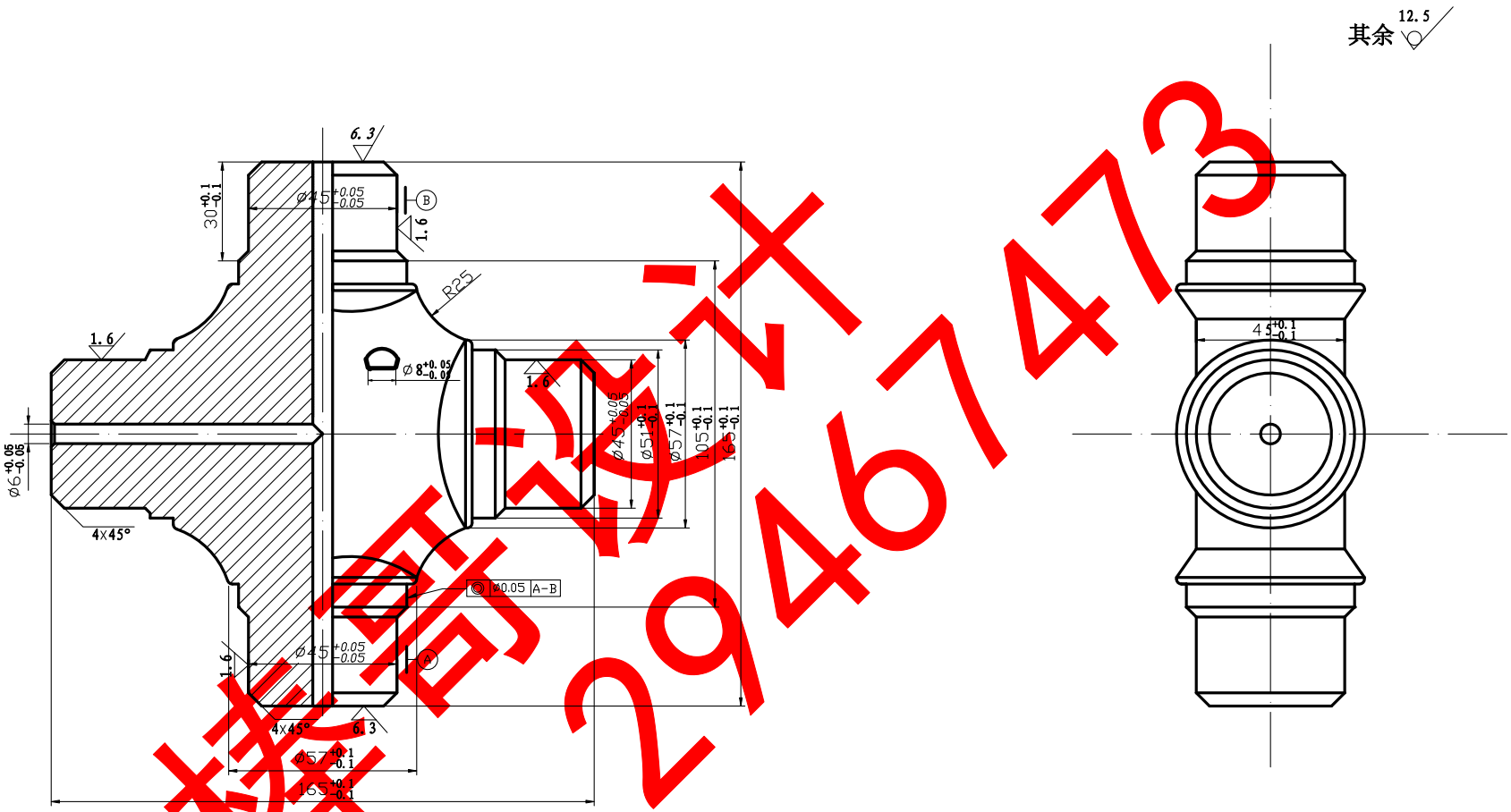

样图设计
QQ 2946747473

技术要求

1. 未注倒圆角半径R1.5；
2. 未注偏差尺寸处精度为IT7；
3. 十字轴体应无裂损，表面无显著伤痕；
4. 零件加工后应清除污垢。

							20CrMnTi		黑龙江工程学院 汽车与交通工程学院
标记	处数	分	区	更改文件号					
设计				标准化			阶段标记	重量	比例	十字轴
									1:1	
审核							共7张	第7张		HGCCLHuBing-7
工艺										