A3-零件图

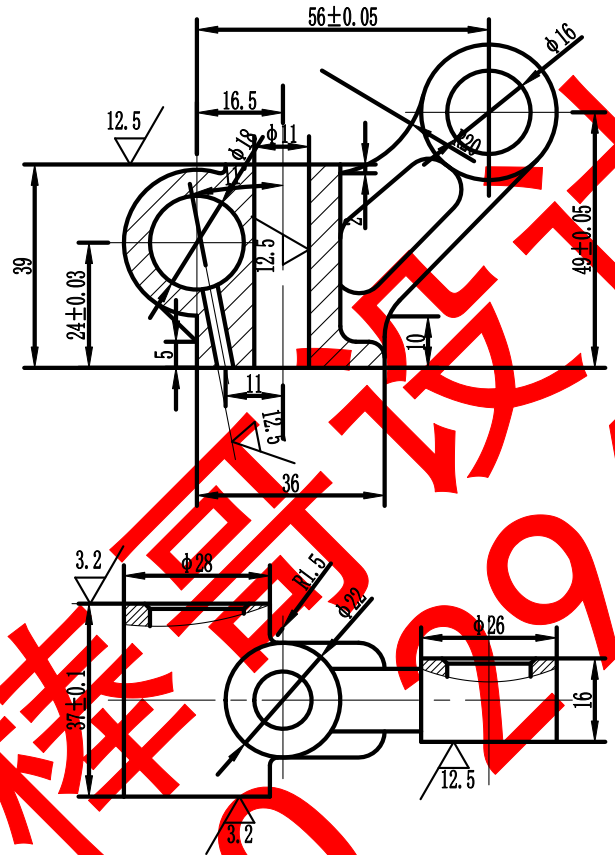

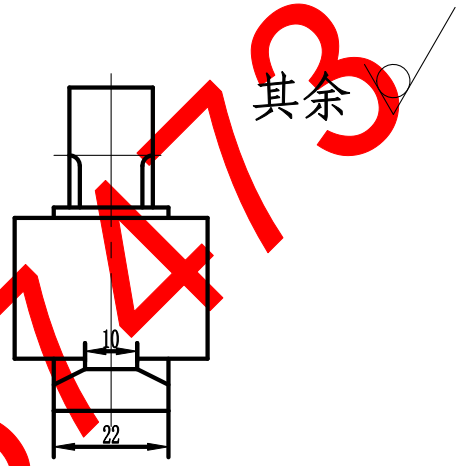

技术要求

1：未注圆角R3

2：去除毛刺飞边

3：材料HT200

样图设计
QQ 2946747473

标记	处数	分区	更改文件号	签名	年月日	铸铁	太湖学院
设计	司舒晖		标准化			阶段标记 重量 比例	
学号	0923133					1:1	
审核						共 张 第 张	
工艺			批准				

A3-毛坯图

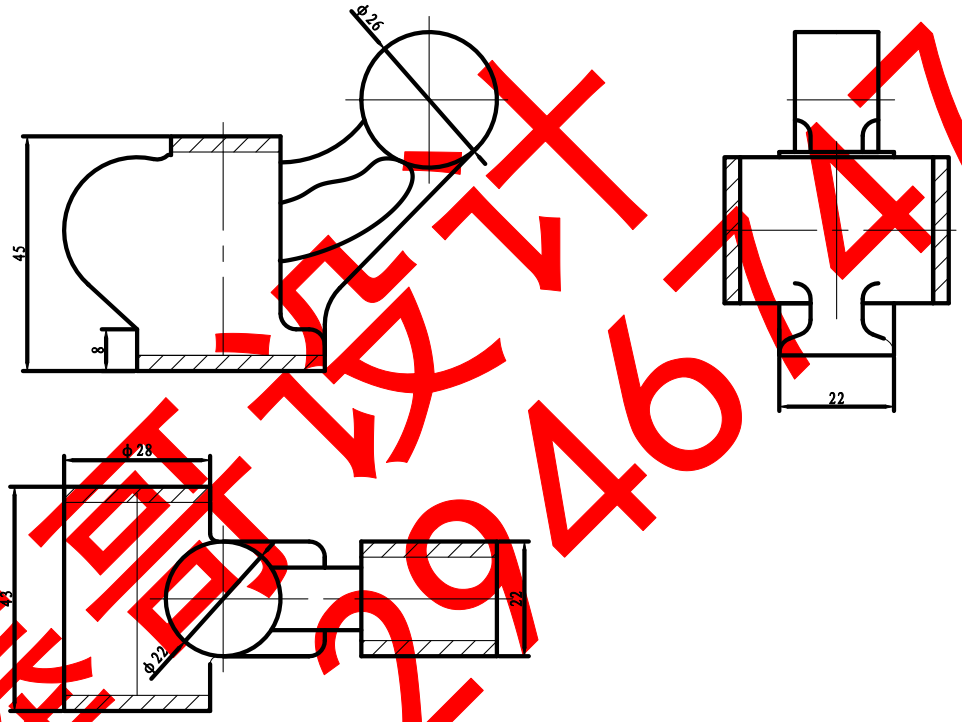

样品-设计
QQ 2946747473

标记	处数	分区	更改文件号	签名	年月日
设计	司舒晖		标准化		
学号	0923140				
审核					
工艺			批准		

铸铁			太湖学院
阶段标记	重量	比例	毛胚图
		1:1	
共 张	第 张		

A0-夹具体

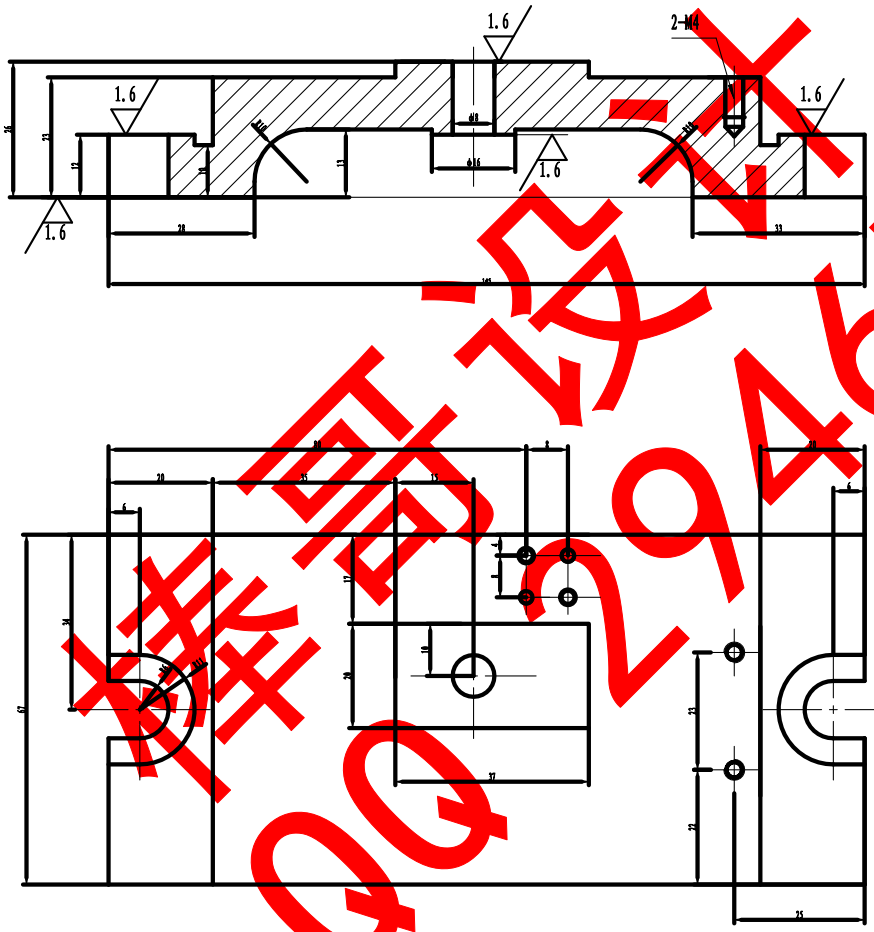

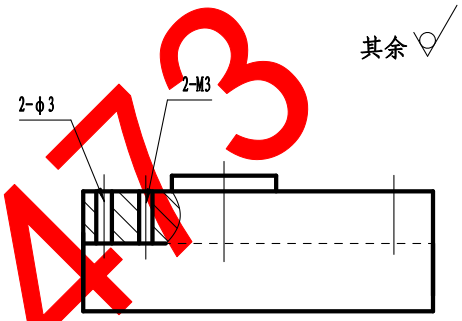

技术要求

1：铸件表面上不允许有冷隔、裂纹、缩孔和穿透性缺陷及严重的残缺类缺陷（如欠铸、机械损伤等）。

2：铸件应清除浇冒口、飞刺等。非加工表面上的浇冒口残留量要铲平、磨光，达到表面质量要求。

毕设设计
QQ2946747473

							铸铁		太湖学院
									夹具体
标记	处数	分区	更改文件号	签名	年月日				
设计	司帕明			标准化			阶段标记	重量	比例
学号	092314.0								1:2
审核							共 张	第 张	
工艺				批准					

A0-夹具装配图

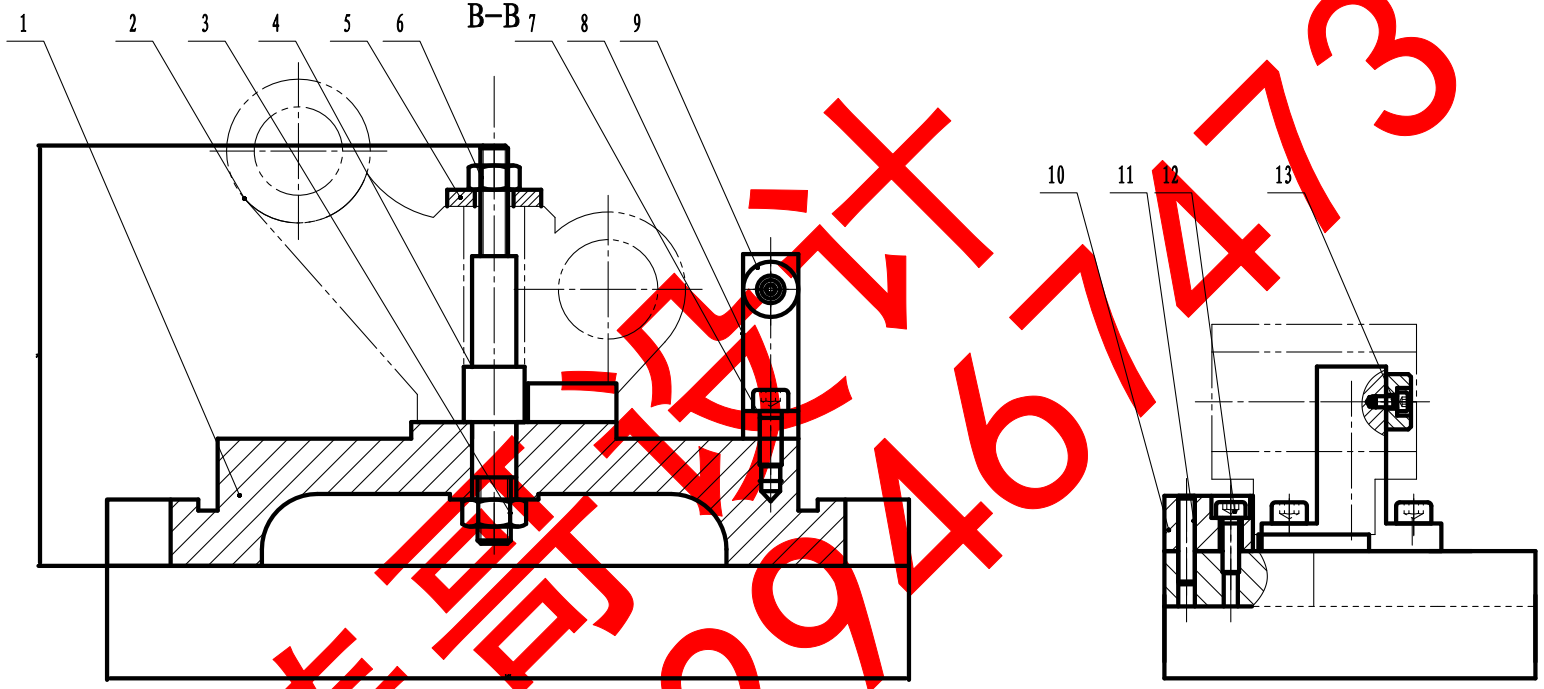

技术要求

1：零件在装配前必须清理和清洗干净，不得有毛刺、飞边、氧化皮、锈蚀、切屑、油污、着色剂和灰尘等。

2：装配前应对零、部件的主要配合尺寸，特别是过盈配合尺寸及相关精度进行复查。

3：装配过程中零件不允许磕、碰、划伤和锈蚀。

序号	代号	名称	数量	材料	单件	总计	备注
13	GB/T70.1-2000	内六角圆柱头螺钉 M8X35	1	45钢			
12	GB/T70.1-2000	内六角圆柱头螺钉 M8X30	2	45钢			
11	11	圆锥销-中碳钢B型A组不经热处理 8X36	2	钢，马氏体不锈钢			
10	10	支承块	1	45钢			
9	9	对刀块	1	45钢			
8	8	对刀块支撑	1	HT200			
7	GB/T70.1-2000	内六角圆柱头螺钉 M8X30	2	45钢			
6	GB/T41-2000	六角螺母-C级 M5	1	钢			
5	5	开口垫圈	1	45			
4	4	U形	1	45			
3	GB/T41-2000	六角螺母-C级 M6	1	钢			
2	2	工件	1	HT200			
1	1	夹具体	1	HT200			

标记	处数	分区	更改文件号	签名	年月日	阶段标记	重量	比例
设计	邓明华		标准化					
审核						共 张	第 张	
工艺			批准					

太湖学院

装配图

样品设计
QQ 2946747473