A0-总装图

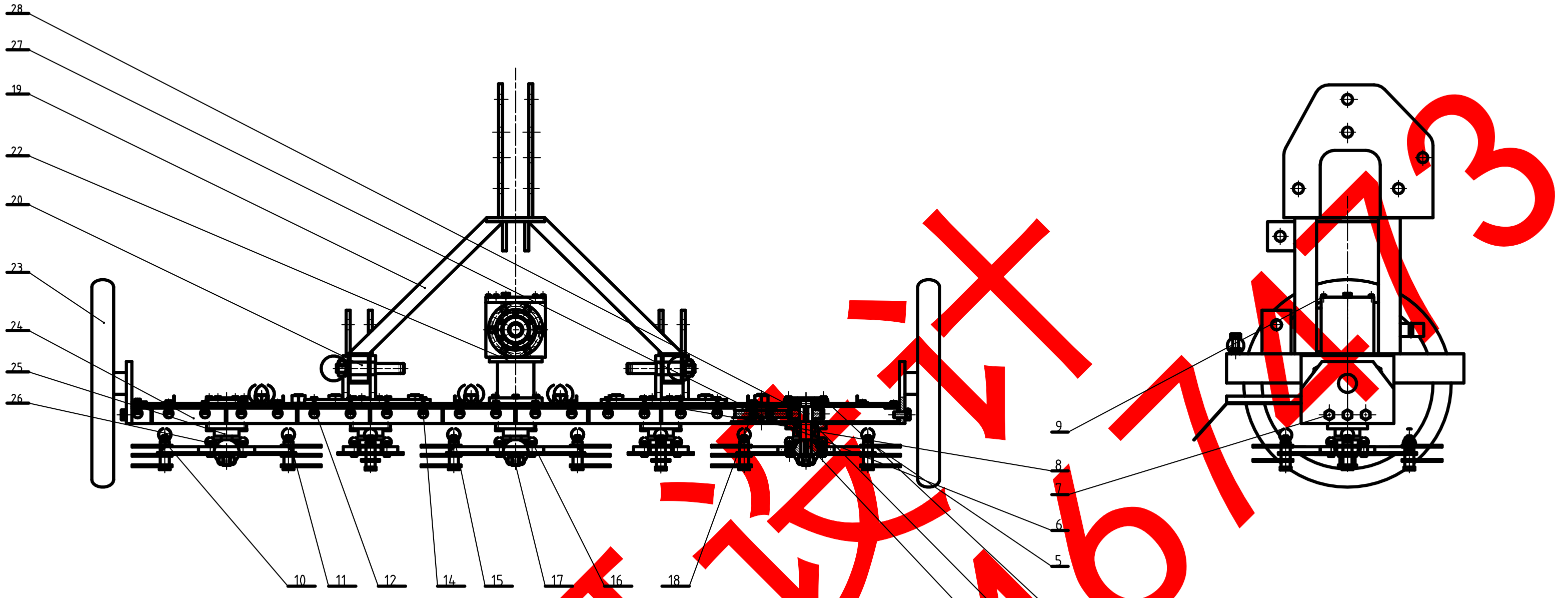

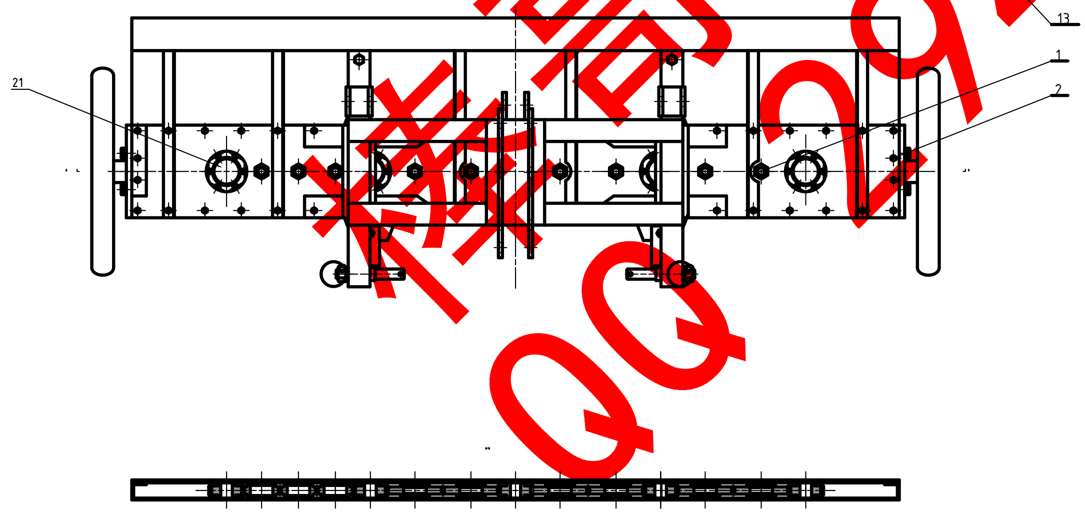

技术要求

1，装配前所有零件清理干净；

2，总成后，转动减速器输入轴，各个刀盘应转动灵活，无卡滞现象。

序号	代号	名称	数量	材料	备注
28	2BFH-4.1-8	齿轮传动轴乙	1	45钢	
27	2BFH-4.1-7	齿轮传动轴甲	1	45钢	
26	2BFH-4.1-18	刀盘法兰	1	Q235	
25	2BFH-4.1-13	甩刀输出轴下端盖	1	Q235	
24	2BFH-4.1-17	齿轮组箱体	1	Q235	
23		轮子	1		外购
22	2BFH-4.2	减速器刀盘总成	1		
21	2BFH-4.1-12	甩刀输出轴上端盖	1	Q235	
20	2BFH-4.1-11	连接轴	1	45钢	
19	2BFH-4.1-16	人字架	1	Q235	
18	GB 893.1 - 62	弹性挡圈 - GB 893.1 - 62	2		
17	GB 5783-86 - M16 x 100	六角头螺栓 - GB 5783-86 - M16 x 100	2		
16	GB 5782-86 - M10x35	六角头螺栓 - GB 5782-86 - M10x35	6		
15	GB 6170-86 M16	六角螺母 - GB 6170-86 M16	1		
14	GB 5783-86 - M8 x 20	六角头螺栓 - GB 5783-86 - M8 x 20	20		
13	GB 13871 - 型式FB - 30 x 47 x 7	轴密封圈 - GB 13871 - 型式FB - 30 x 47 x 7	1		
12	GB 93-87 16	弹簧垫圈 - GB 93-87 16	6		
11	GB 5783-86 - M16 x 35	六角头螺栓 - GB 5783-86 - M16 x 35	4		
10	GB 93-87 6	弹簧垫圈 - GB 93-87 6	7		
9	GB 97.1-85 - 8	垫圈 - GB 97.1-85 - 8	2		
8	GB 93-87 12	弹簧垫圈 - GB 93-87 12	8		
7	GB 6170-86 M12	六角螺母 - GB 6170-86 M12	7		
6	GB 5782-86 - M8x35	六角头螺栓 - GB 5782-86 - M8x35	36		
5	GB 93-87 24	弹簧垫圈 - GB 93-87 24	7		
4	GB 93-87 8	弹簧垫圈 - GB 93-87 8	30		
3	GB/T 276-94 - 6206	深沟球轴承 - GB/T 276-94 - 6206	3		
2	GB 6170-86 M8	六角螺母 - GB 6170-86 M8	30		
1	GB 6170-86 M24	六角螺母 - GB 6170-86 M24	20		

西北农林科技大学机电学院

播种机

标记 处数 分区 更改文件号 签名 年月日

设计 标准化

校对 审定

审核

工艺 批准

阶段标记 重量 比例

A0

共 张 第 张

2BFH-4.1

齿轮传动轴丙

2BFH-4.1-6

其余 12.5

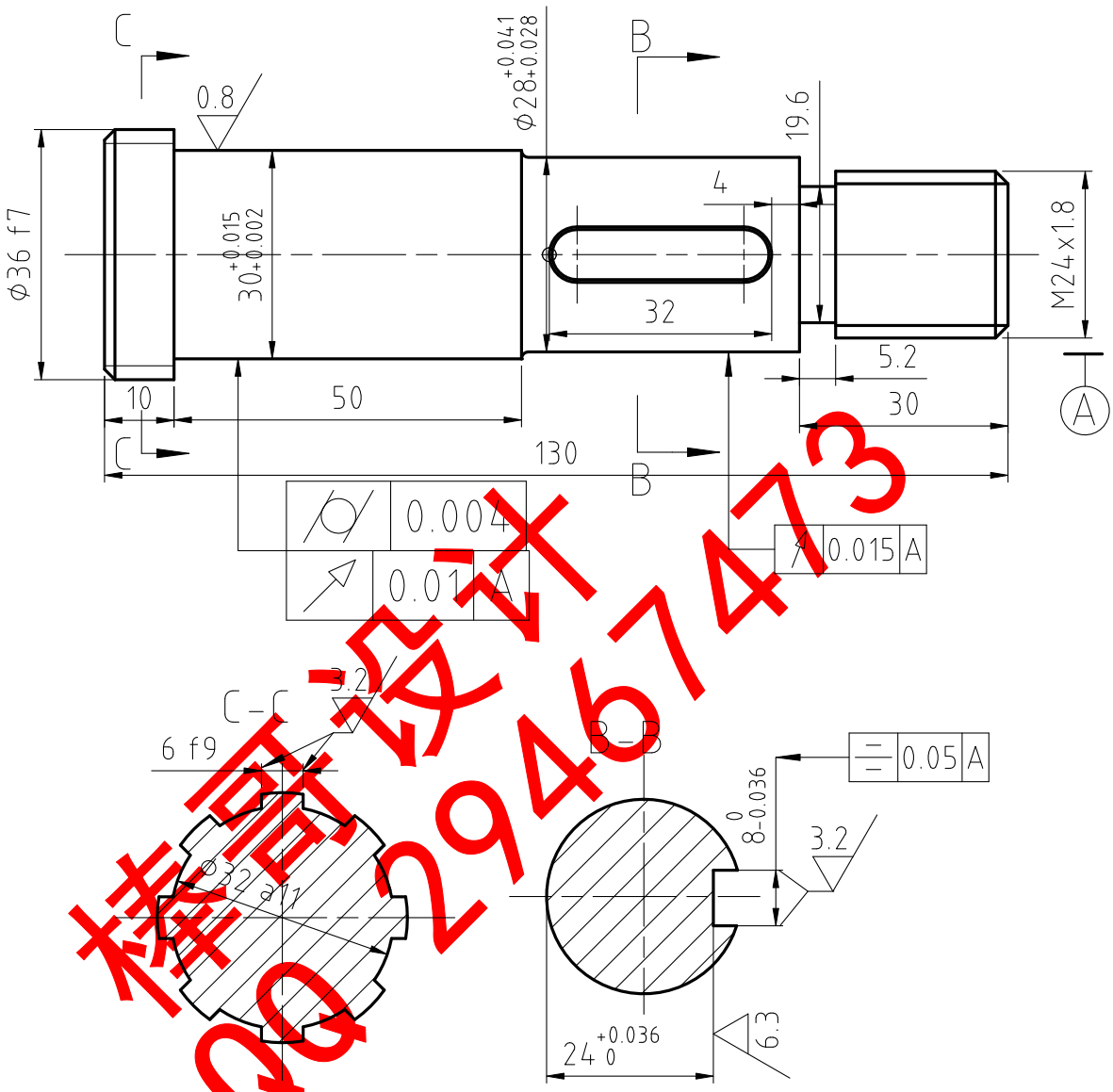

样图设计 QQ2946747473

技术要求：

1.调质处理HB=220~240;

2.未注尺寸偏差处精度为IT12;

3.未注圆角半径R=1mm;

4.未注倒角为C1。

						45		西北农林科技大学机电学院
标记	处数	分区	更改文件号	签名	年月日			
设计			标准化			阶段标记	重量	比例	齿轮传动轴丙
校对			审定					1:1	
审核			批准			共 张 第 张			2BFH-4.1-6
工艺			图幅	A4					

齿轮传动轴甲

2BFH-4.1-7

其余 12.5

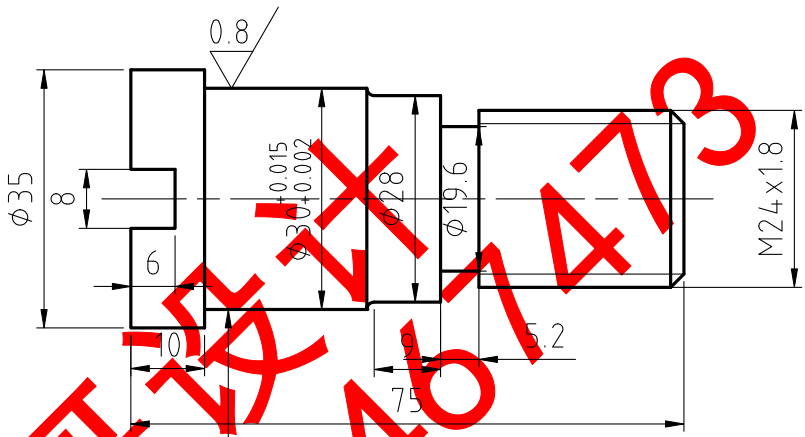

◎	0.004	
↗	0.01	A

棒哥设计
QQ 2946747473

技术要求：

1.调质处理HB=220~240；

2.未注尺寸偏差处精度为IT12；

3.未注圆角半径R=1mm；

4.未注倒角为C1。

						45			西北农林科技大学机电学院
标记	处数	分区	更改文件号	签名	年月日				齿轮传动轴甲
设计			标准化			阶段标记	重量	比例	
校对			审定					1:1	2BFH-4.1-7
审核			批准						
工艺			图幅	A4		共 张 第 张			

齿轮传动轴乙

2BFH-4.1-8

其余 12.5

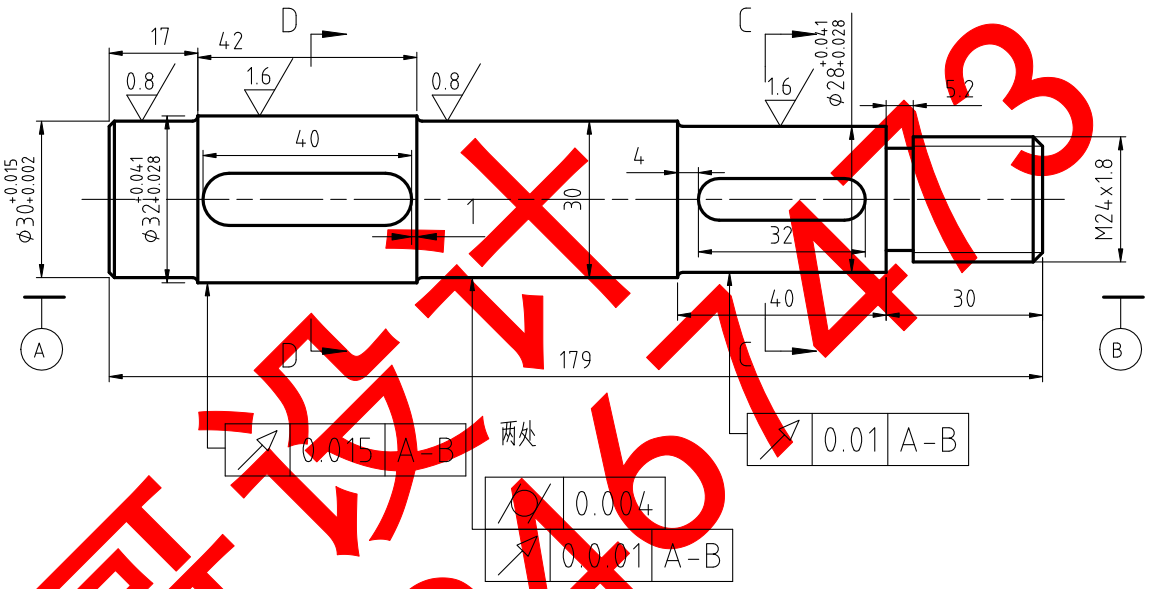

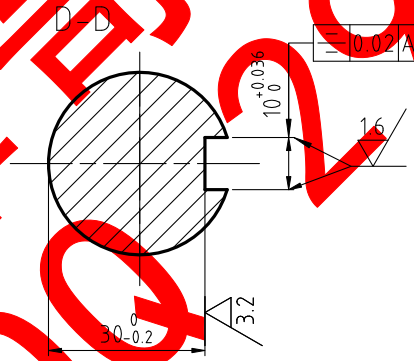

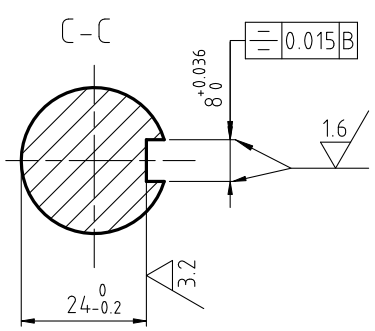

技术要求：

1.调质处理HB=220~240;

2.未注尺寸偏差处精度为IT12;

3.未注圆角半径R=1mm;

4.未注倒角为C1。

标记	处数	分区	更改文件号	签名	年月日	45	西北农林科技大学机电学院
设计			标准化			阶段标记 重量 比例	齿轮传动轴乙
校对			审定			1:1	
审核			批准			共 张 第 张	2BFH-4.1-8
工艺			图幅	A4			

样高设计 QQ2926747473

齿轮组箱体

样高设计
QQ 2946774 78

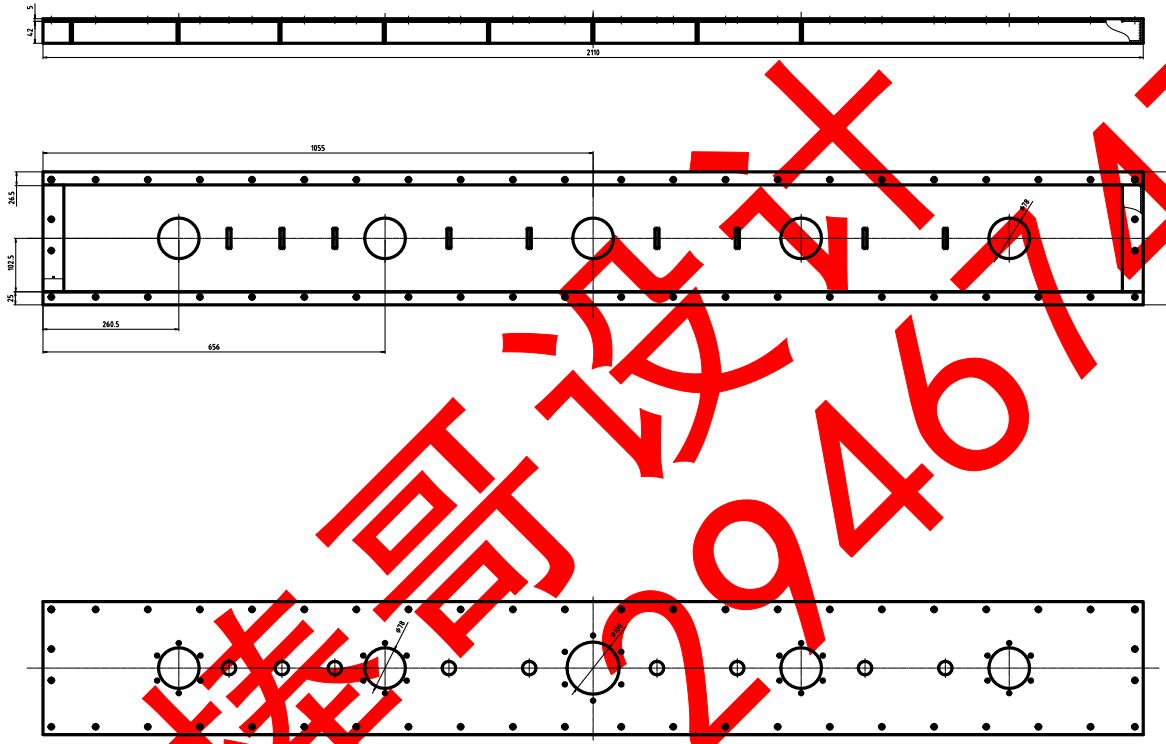

其余 12.5

技术要求：

1.未注孔的表面粗糙度为6.3；

2.未注倒角C2.5；

3.型材毛面不加工。

标记	处数	分区	更改文件号	签名	年月日
设计			标准化		
校对			审定		
审核			批准		
工艺			图幅	A3	

45/Q235		
阶段标记	重量	比例
		1:10
共 张 第 张		

西北农林科技大学机电学院

齿轮组箱体

2BFH-4.1-17

大齿轮

2BFH-4.1-1

法相模数	m	3.5
齿数	z	44
齿形角	α	20
齿顶高系数	h_{a}^{*}	1
顶隙系数	c^{*}	0.25
变位系数	x	0
精度等级	7-B	
全齿高	h	4.375

其余 12.5

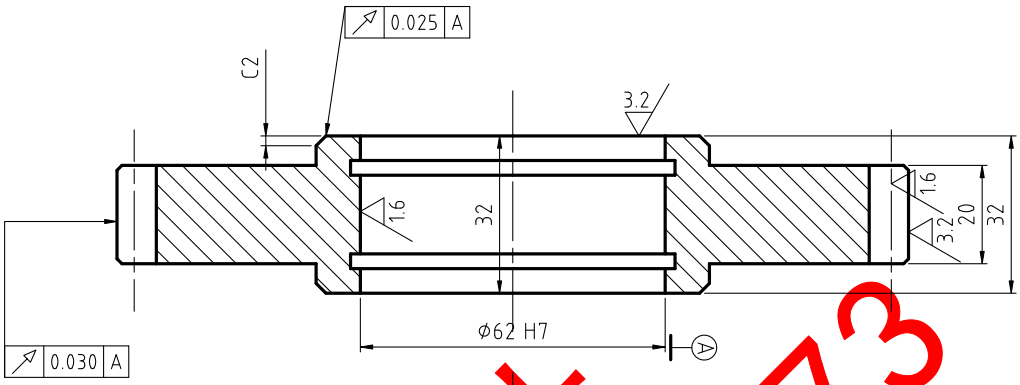

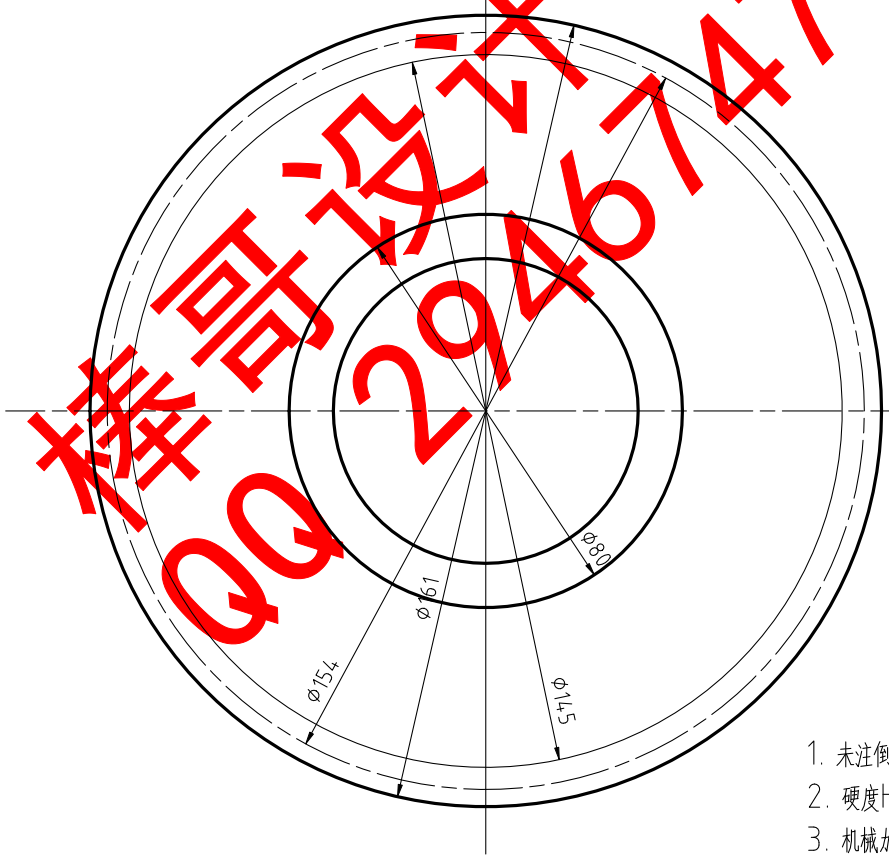

样品设计
QQ 2946767473

技术要求

1. 未注倒角C1；
2. 硬度HB190~250;
3. 机械加工未注偏差尺寸处精度为IT12。

标记	处数	分区	更改文件号	签名	年月日
设计			标准化		
校对			审定		
审核			批准		
工艺			图幅	A	

40Cr		
阶段标记	重量	比例
		1:1.5
共 张 第 张		

西北农林科技大学机电学院

大齿轮

2BFH-4.1-1

大锥齿轮

2BFH-4.1-14-01

其余 12.5

端面模数	m_t	4
齿数	z	29
齿形角	α	20
齿顶高系数	$h_\alpha^\times$	1
顶隙系数	$c^\times$	0.20
变位系数	x	0
全齿高	h	4.8
分度圆直径	d1	116
精度等级	7-B	

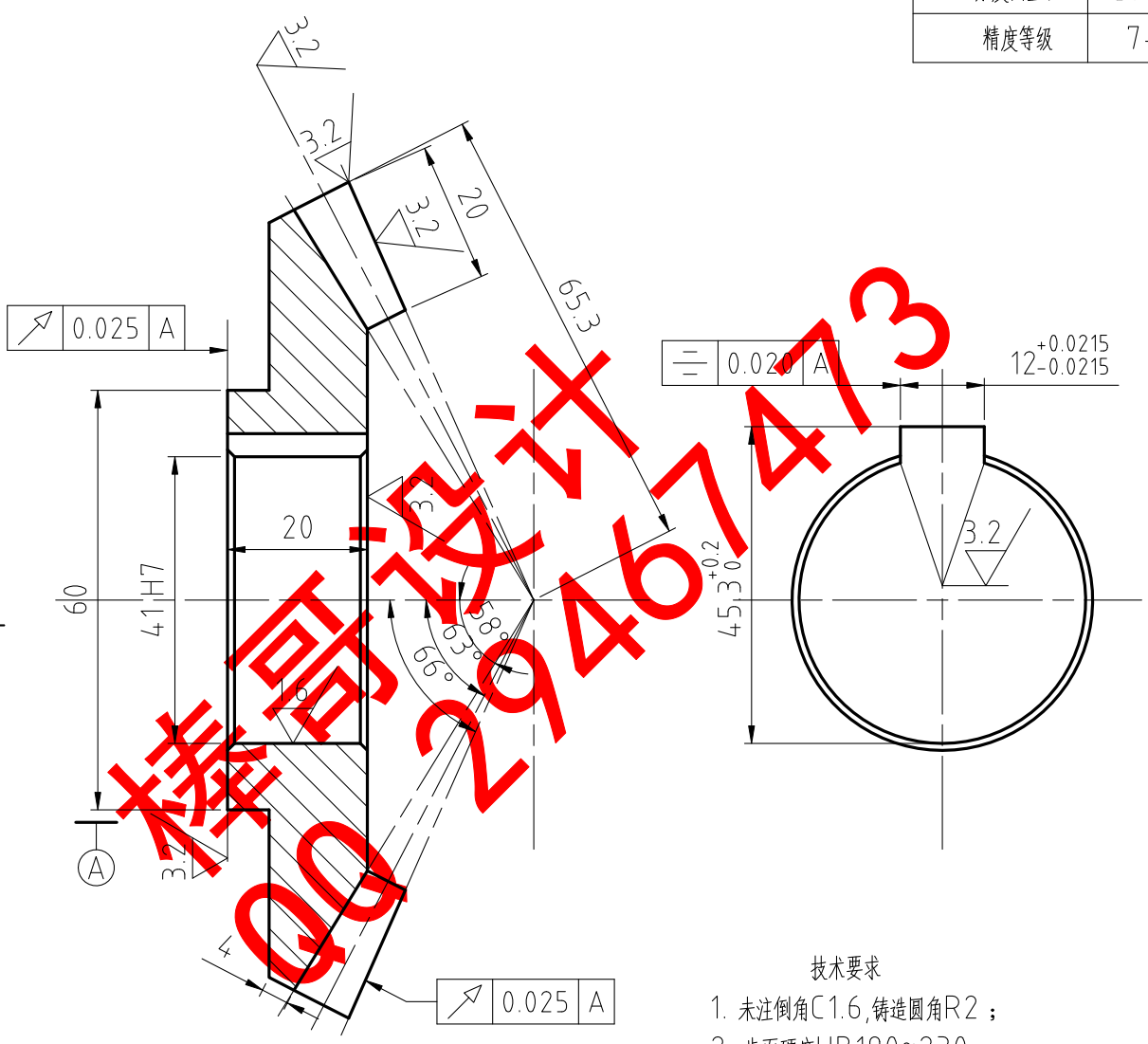

技术要求

1. 未注倒角C1.6,铸造圆角R2；
2. 齿面硬度HB190~230;
3. 机械加工未注偏差尺寸处精度为IT12,毛坯尺寸精度IT18。

棒哥设计 QQ 2946747 3

标记	处数	分区	更改文件号	签名	年月日	40Cr	西北农林科技大学机电学院
设计			标准化			阶段标记 / 重量 / 比例	大锥齿轮
校对			审定			1:1	
审核			批准				2BFH-4.1-14-01
工艺			图幅	A3		共 张 第 张	

刀盘

2BFH-4.1-5-1

其余 12.5

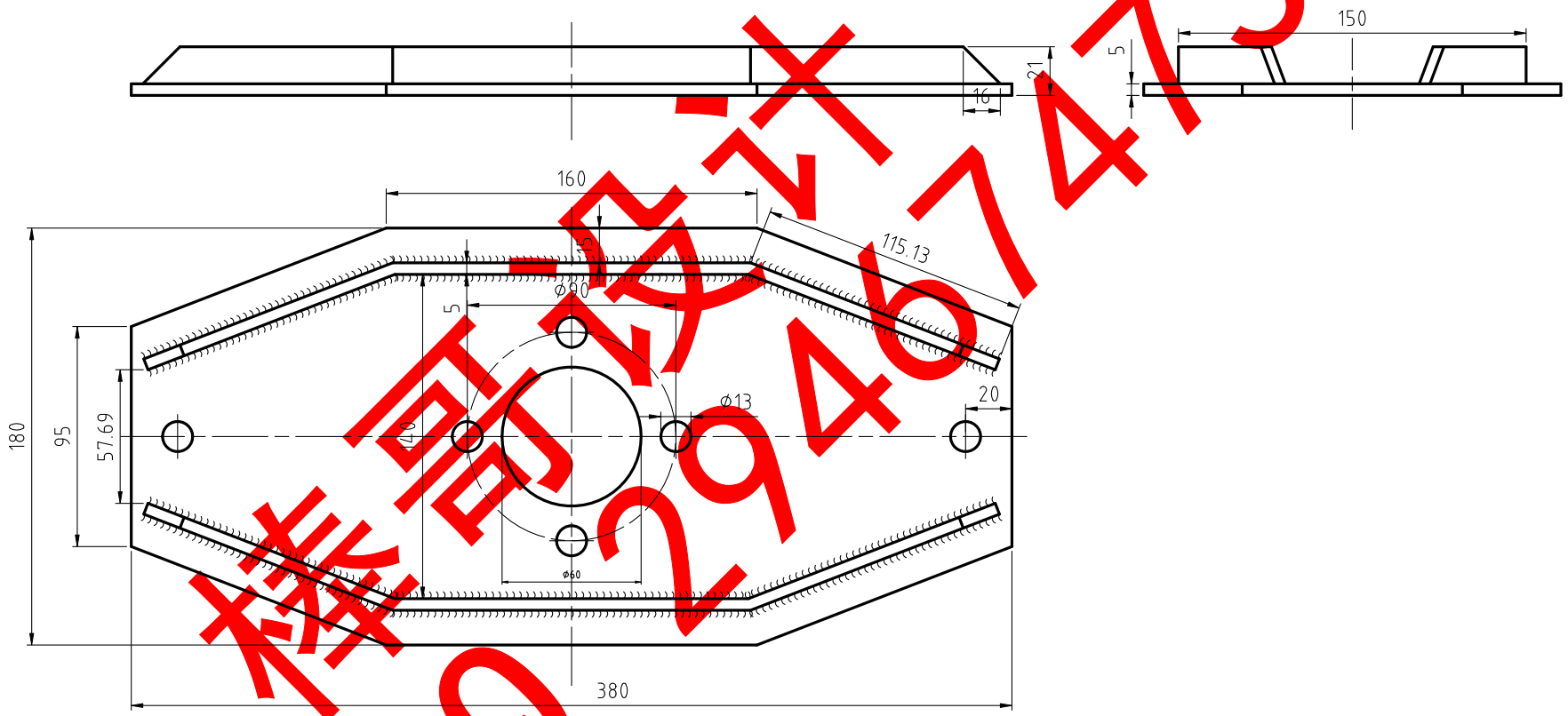

技术要求：

未注孔的表面粗糙度值为6.3

禁售设计
QQ 2946747473

标记	处数	分区	更改文件号	签名	年月日	Q235	西北农林科技大学机电学院
设计			标准化			阶段标记 / 重量 / 比例	刀盘
校对			审定			1:2	
审核			批准			共 张 第 张	2BFH-4.1-5-1
工艺			图幅	A3			

刀盘法兰

样哥设计
QQ2946574473

刀盘轴甲

2BFH-4.1-5-3

其余 12.5

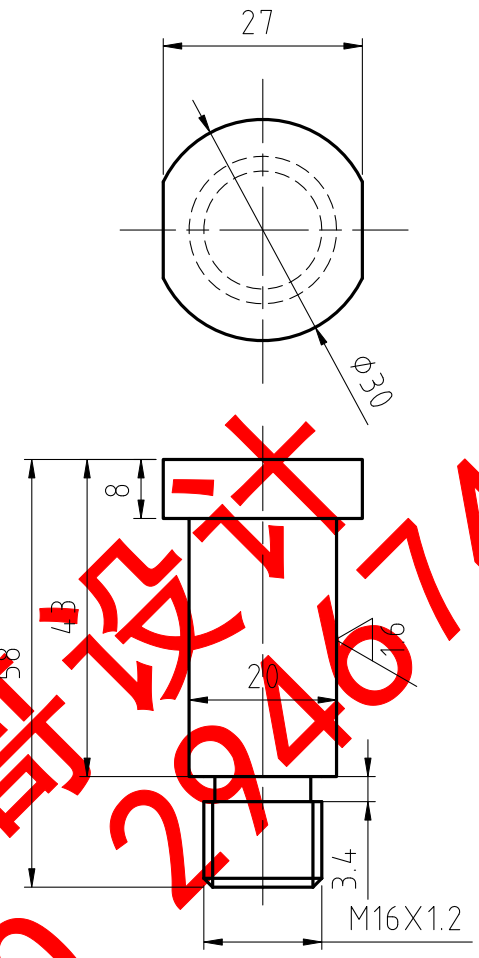

棒哥设计
QQ 2946747473

技术要求：

1.未注孔的表面粗糙度为6.3；

2.未注倒角C2.5。

						45		西北农林科技大学机电学院
标记	处数	分区	更改文件号	签名	年月日			
设计			标准化			阶段标记	重量	比例	刀盘轴甲
校对			审定					1:1	
审核			批准			共 张 第 张			2BFH-4.1-5-3
工艺			图幅	A3					

刀盘轴乙

2BFH-4.1-5-2

其余 12.5

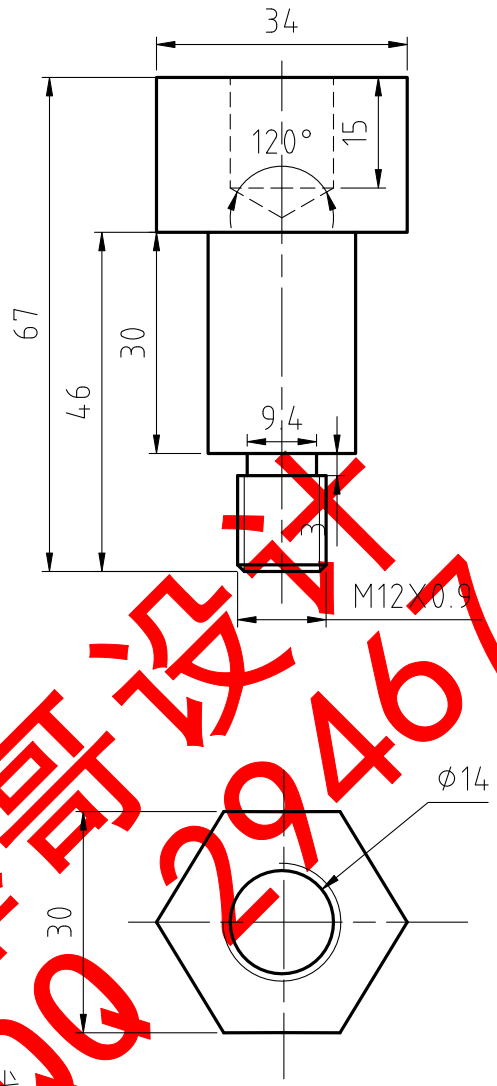

棒哥设计
QQ 2946717473

技术要求：

1.未注孔的表面粗糙度为6.3；

2.未注倒角C2.5。

						45		西北农林科技大学机电学院
标记	处数	分区	更改文件号	签名	年月日			
设计			标准化			阶段标记	重量	比例	刀盘轴乙
校对			审定					1:1	
审核			批准			共 张 第 张			2BFH-4.1-5-2
工艺			图幅	A3					

刀片

2BFH-4.1-5-4

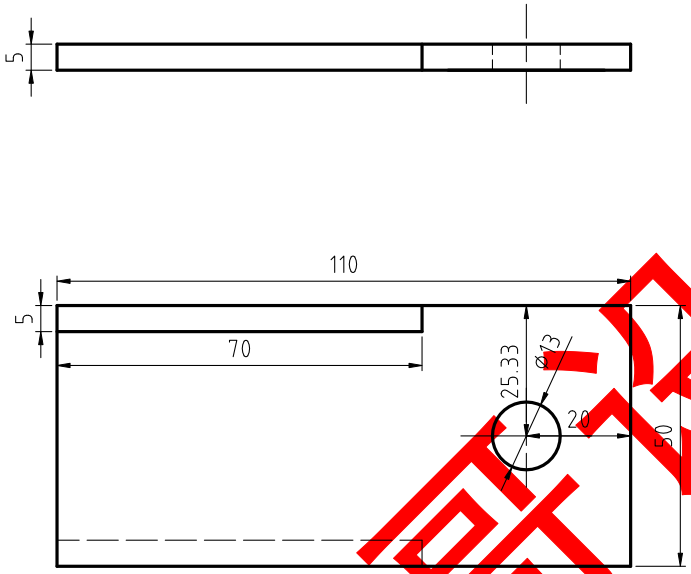

其余 12.5

技术要求

1.未注孔的表面粗糙度为6.3;

2.未注倒角C2.5;

3. 硬度HRC60-62.

精品设计
QQ 2946747473

标记	处数	分区	更改文件号	签名	年月日	Q235	西北农林科技大学机电学院
设计			标准化			阶段标记 重量 比例	刀片
校对			审定			1:1	
审核			批准			共 张 第 张	2BFH-4.1-5-4
工艺			图幅	A3			

工型架

2BFH-4.1-9

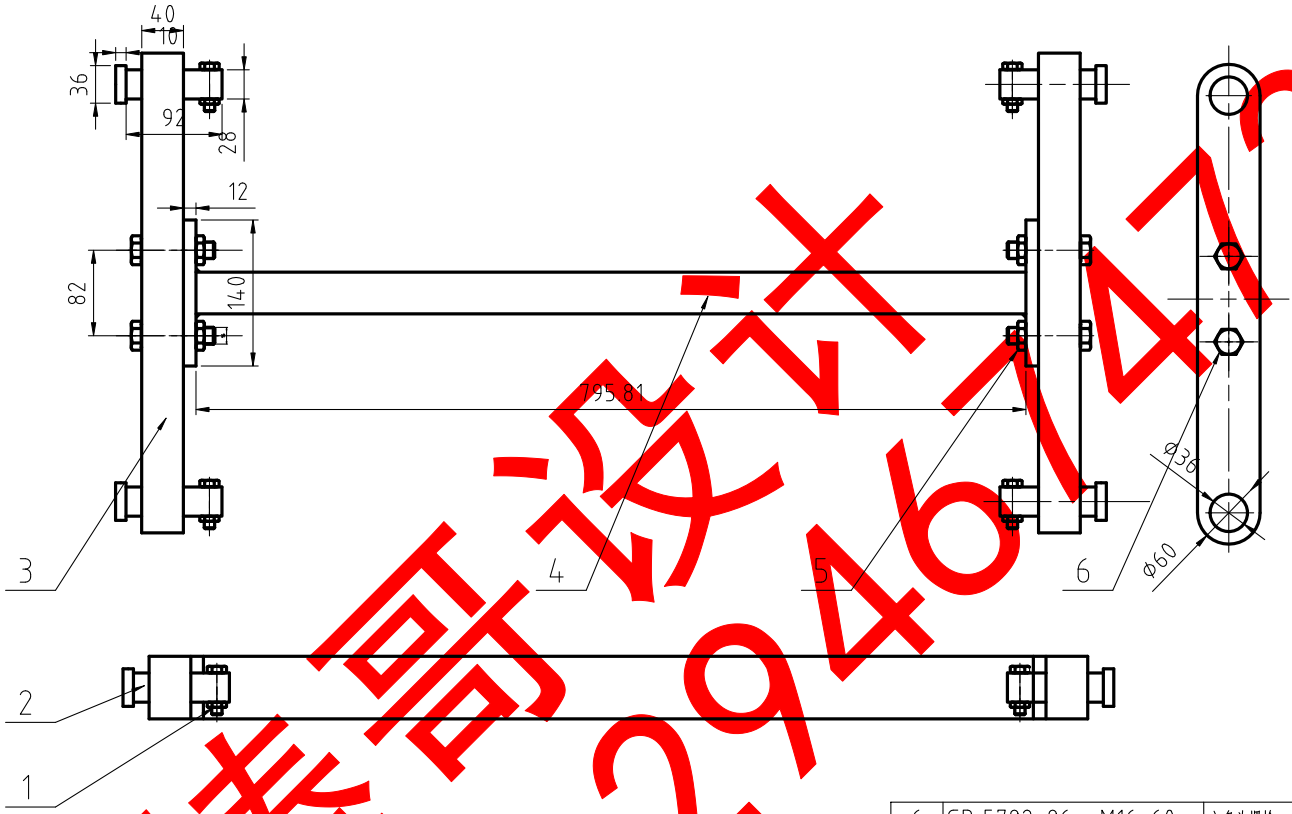

其余 12.5

序号	代号	名称	数量	材料	备注
6	GB 5782-86 - M16x60	六角头螺栓 - GB 5782-86 - M16x60	2		
5	GB 6172-86 M16	六角螺母 - GB 6172-86 M16	4		
4	型材	横梁	1	Q235	
3	型材	支臂	2	Q235	
2		销轴	4	45	
1	GB 6172-86 M10	六角螺母 - GB 6172-86 M10	4		

技术要求：

1.未注孔的表面粗糙度为6.3；

2.未注倒角C2.5；

3.型材其余面毛面不加工。

标记	处数	分区	更改文件号	签名	年月日
设计			标准化		
校对			审定		
审核			批准		
工艺			图幅	A3	

45/Q235

阶段标记	重量	比例
		1:5

共 张 第 张

西北农林科技大学机电学院

工型架

2BFH-4.1-9

样哥设计 QQ 2946774473

减速器传动轴甲

2BFH-4.1-14-02

其余 12.5

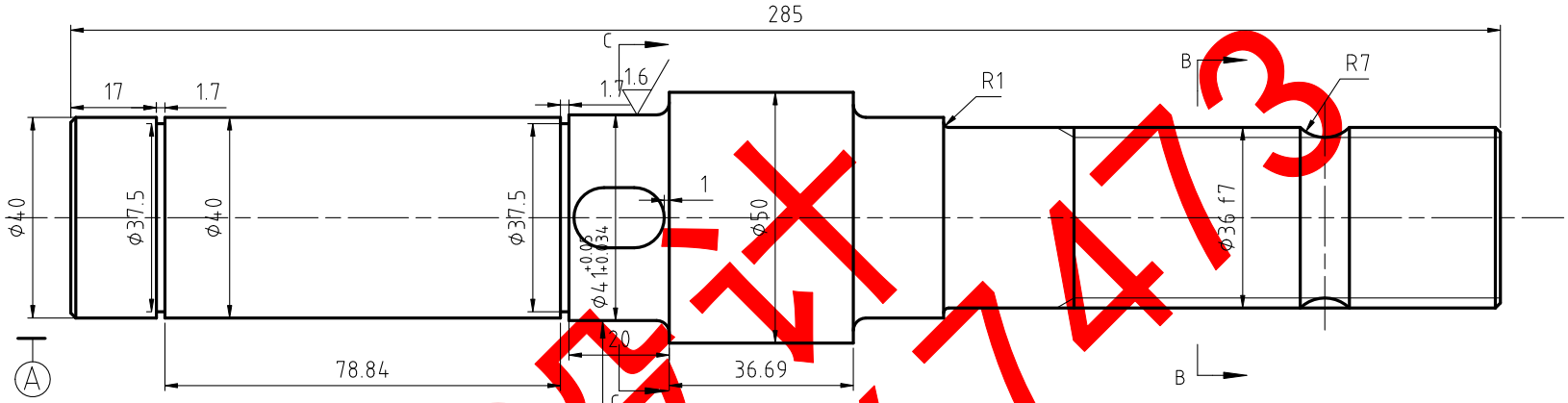

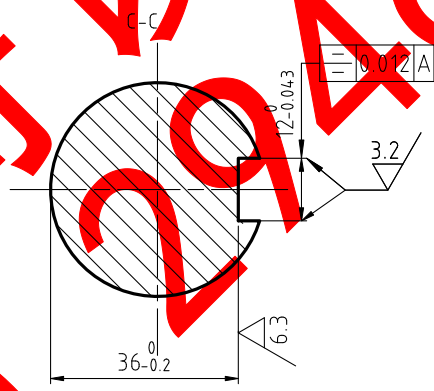

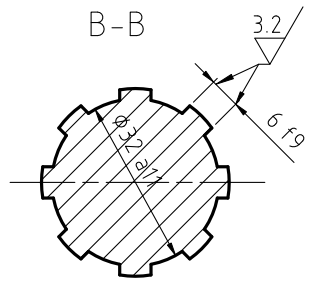

技术要求：

1.调质处理HB=220~240;

2.未注尺寸偏差处精度为IT12;

3.未注圆角半径R=1mm;

4.未注圆角R=2.5,未注倒角为C1。

样品设计 QQ 2946747473

标记	处数	分区	更改文件号	签名	年月日	45	西北农林科技大学机电学院
设计			标准化			阶段标记 / 重量 / 比例	减速器传动轴甲
校对			审定			1:1	
审核			批准			共 张 第 张	2BFH-4.1-14-02
工艺			图幅	A3			

减速器传动轴乙

2BFH-4.1-14-03

未注倒角C1　其余 6.3
未注圆角R1

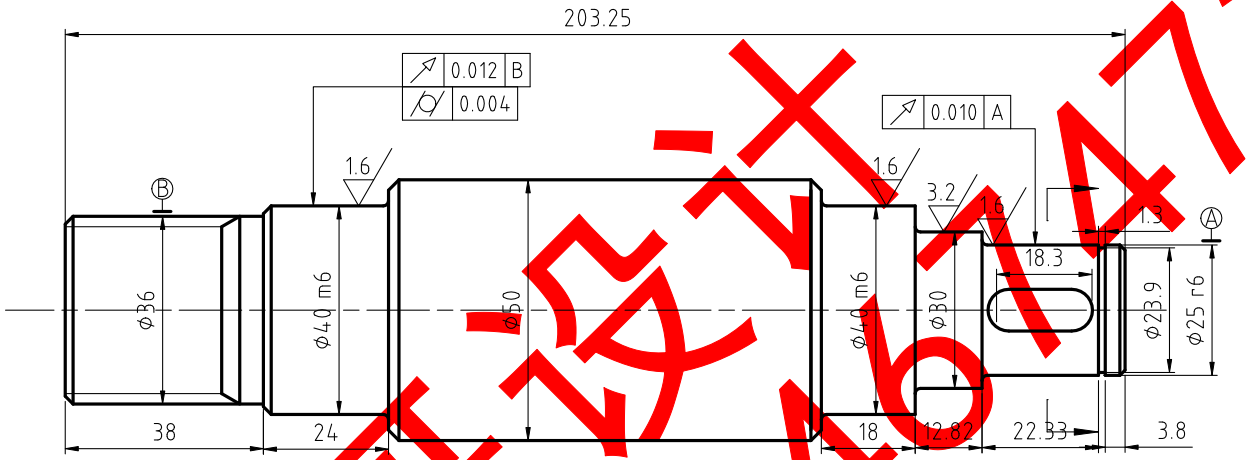

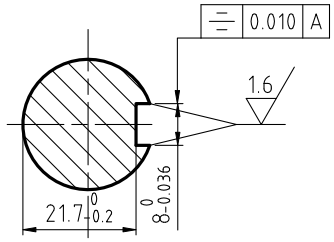

技术要求：

1.调质处理HB=220~240;
2.未注尺寸偏差处精度为IT12;
3.未注圆角半径R=1mm;
4.未注圆角R=2.5,未注倒角为C1。

标记	处数	分区	更改文件号	签名	年月日
设计			标准化		
校对			审定		
审核			批准		
工艺			图幅	A3	

40Cr	西北农林科技大学机电学院
阶段标记 / 重量 / 比例 1:1	减速器传动轴乙
共 张 第 张	2BFH-4.1-14-03

样高设计
QQ 2946774473

减速器刀盘总成

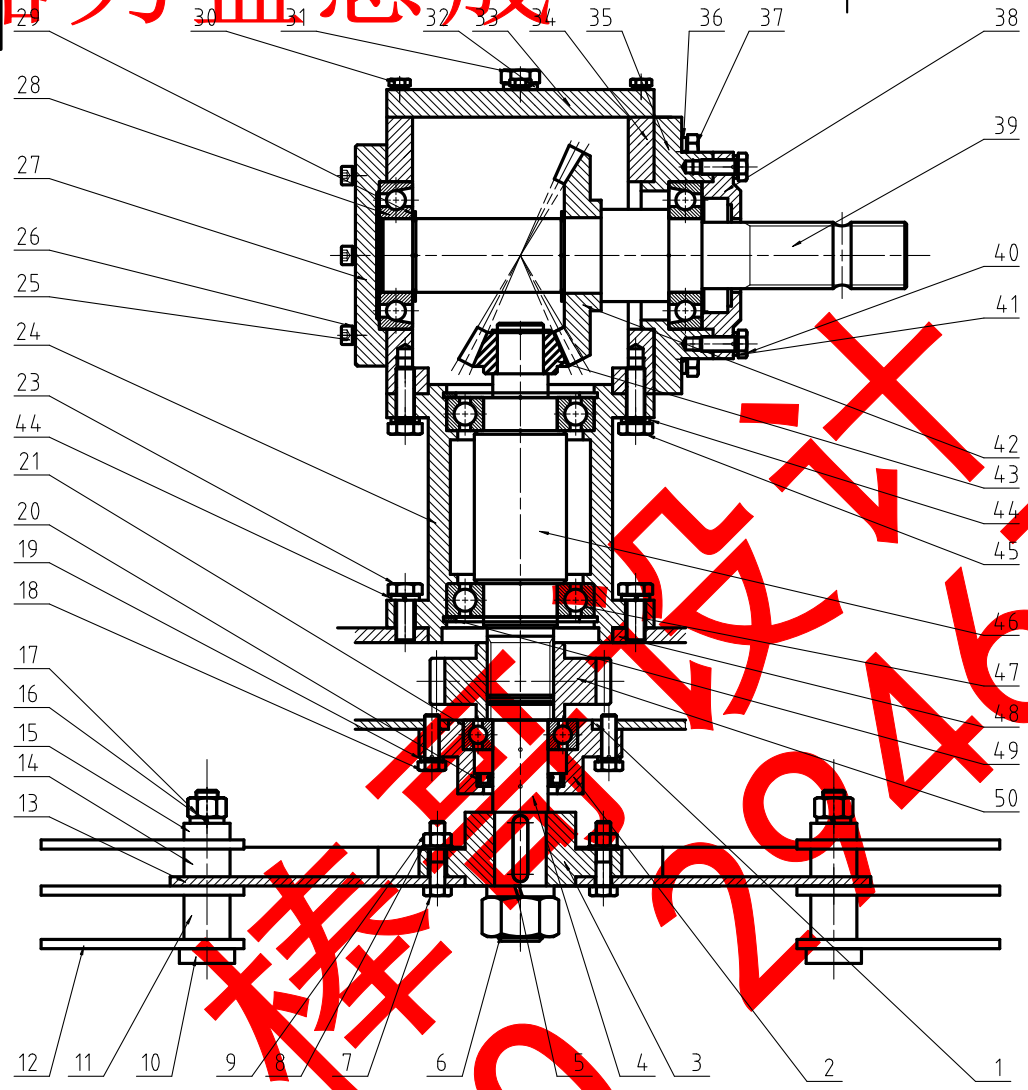

序号	代号	名称	数量	材料	备注
40	GB 5783-86 - M8 x 20	六角头螺栓 - GB 5783-86 - M8 x 20	2		
39	2BFH-4.1-14-02	减速器传动轴甲	1	45	
38	2BFH-4.1-14-06	减速器前小端盖	1	Q235	
37		螺栓	6		
36		弹性垫圈	6		
35	2BFH-4.1-14-05	减速器前大端盖	1	Q235	
34	2BFH-4.1-14-07	减速器箱体	1	Q235	
33	2BFH-4.1-14-08	减速器箱盖	1	Q235	
32		弹性垫圈	1		
31		注油孔螺栓	1		
30		螺栓	1		
29	GB 894.1 - 40	弹性挡圈 - GB 894.1 - 40	2		
28	GB/T 292-94 - 7208AC	角接触球珠轴承 - GB/T 292-94 - 7208AC	2		
27	2BFH-4.1-14-04	减速器后端盖	1	Q235	
26	GB 93-87 6	弹簧垫圈 - GB 93-87 6	6		
25		内六角螺栓	6		
24		减速器圆筒	1	Q235	
23	GB 5783-86 - M10 x 25	六角头螺栓 - GB 5783-86 - M10 x 25	2		
21	GB/T 276-94 - 6206	深沟球珠轴承 - GB/T 276-94 - 6206	1		
20	GB 13871 - 型式FB - 30 x 47 x 7	轴密封圈 - GB 13871 - 型式FB - 30 x 47 x 7	1		
19	GB 93-87 8	弹簧垫圈 - GB 93-87 8	2		
18	GB 5783-86 - M8 x 25	六角头螺栓 - GB 5783-86 - M8 x 25	2		
17	GB 6170-86 M12	六角螺母 - GB 6170-86 M12	2		
16	GB 93-87 12	弹簧垫圈 - GB 93-87 12	1		
15		套筒3	2	Q235	
15	GB 894.1 - 25	弹性挡圈 - GB 894.1 - 25	1		
14		套筒2	2	Q235	
13		刀盘	1	Q235	
12		刀片	6	45	
11		套筒1	2	Q235	
10		刀盘轴	2	45	
9	GB 6170-86 M8	六角螺母 - GB 6170-86 M8	2		
8	GB 97.1-85 - 8	垫圈 - GB 97.1-85 - 8	2		
7	GB 5782-86 - M8x35	六角头螺栓 - GB 5782-86 - M8x35	2		
6	GB 6170-86 M24	六角螺母 - GB 6170-86 M24	1		
5	GB 93-87 24	弹簧垫圈 - GB 93-87 24	1		
4		齿轮传动轴丙	1	45	
3		法兰盘	1	Q235	
2		甩轴刀出轴下端盖	1	Q235	
1		齿轮组箱体	1	Q235	

序号	代号	名称	数量	材料	备注
50	2BFH-4.1-3	小齿轮乙	1	40Cr	
49	GB 893.1 - 80	弹性挡圈 - GB 893.1 - 80	2		
47	GB/T 276-94 - 6206	深沟球珠轴承 - GB/T 276-94 - 6206	2		
46	2BFH-4.1-14-03	减速器传动轴乙	1	45	
45	GB 5783-86 - M10 x 30	六角头螺栓 - GB 5783-86 - M10 x 30	2		
44	GB 93-87 10	弹簧垫圈 - GB 93-87 10	4		
43	2BFH-4.1-14-09	小锥齿轮	1	40Cr	
42	2BFH-4.1-14-01	大锥齿轮	1	40Cr	
41	GB 93-87 8	弹簧垫圈 - GB 93-87 8	2		
48	2BFH-4.1-17	齿轮组箱体盖	1	Q235	

技术要求

1. 装配前所有零件清理干净，不许有任何杂物存在。内壁涂上不被机油浸蚀的涂料两次；
2. 总成后，转动减速器输入轴，各个刀盘应转动灵活，无卡滞现象。
3. 检查减速器剖分面、各接触面及密封处，均不许漏油；
4. 机座内装润滑油至规定高度；
5. 表面涂灰色油漆。

标记	处数	分区	更改文件号	签名	年月日
设计			标准化		
校对			审定		
审核			批准		
工艺			图幅	A2	

阶段标记	重量	比例
		1:2
共 张 第 张		

西北农林科技大学机电学院

减速器刀盘总成

2BFH-4.1.2

样图仅供
QQ 2946743

减速器后端盖

2BFH-4.1-14-04

其余 12.5

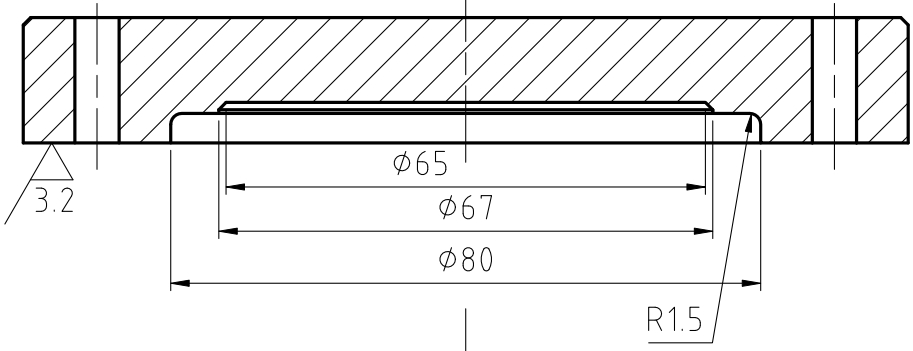

样高设计 QQ 2946747 3

技术要求：

1. 铸成后进行退化处理；
2. 未注圆孔表面粗糙度为6.3。

标记	处数	分区	更改文件号	签名	年月日
设计			标准化		
校对			审定		
审核			批准		
工艺			图幅	A4	

HT200	阶段标记	重量	比例
			1:1
共 张 第 张			

西北农林科技大学机电学院

减速器后端盖

2BFH-4.1-14-04

减速器前大端盖

2BFH-4.1-14-05

其余 12.5

未注圆角R1

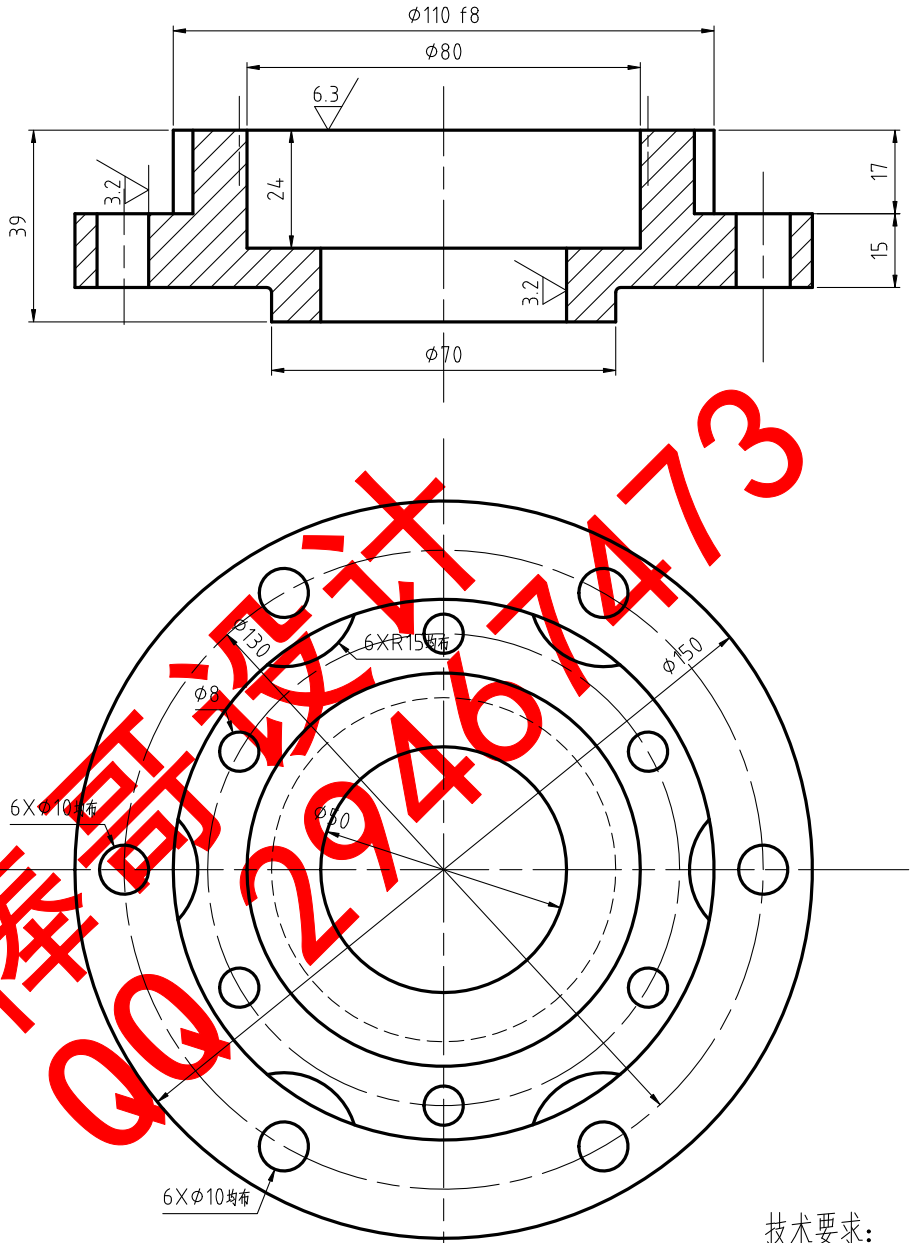

棒哥设计
QQ 2946747 3

技术要求：

1. 铸成后进行退化处理；
2. 未注圆孔表面粗糙度为6.3。

						HT200	西北农林科技大学机电学院
标记	处数	分区	更改文件号	签名	年月日		减速器前大端盖
设计			标准化			阶段标记 / 重量 / 比例	
校对			审定			1:1.5	2BFH-4.1-14-05
审核			批准				
工艺			图幅	A4		共 张 第 张	

减速器前小端盖

2BFH-4.1-14-06

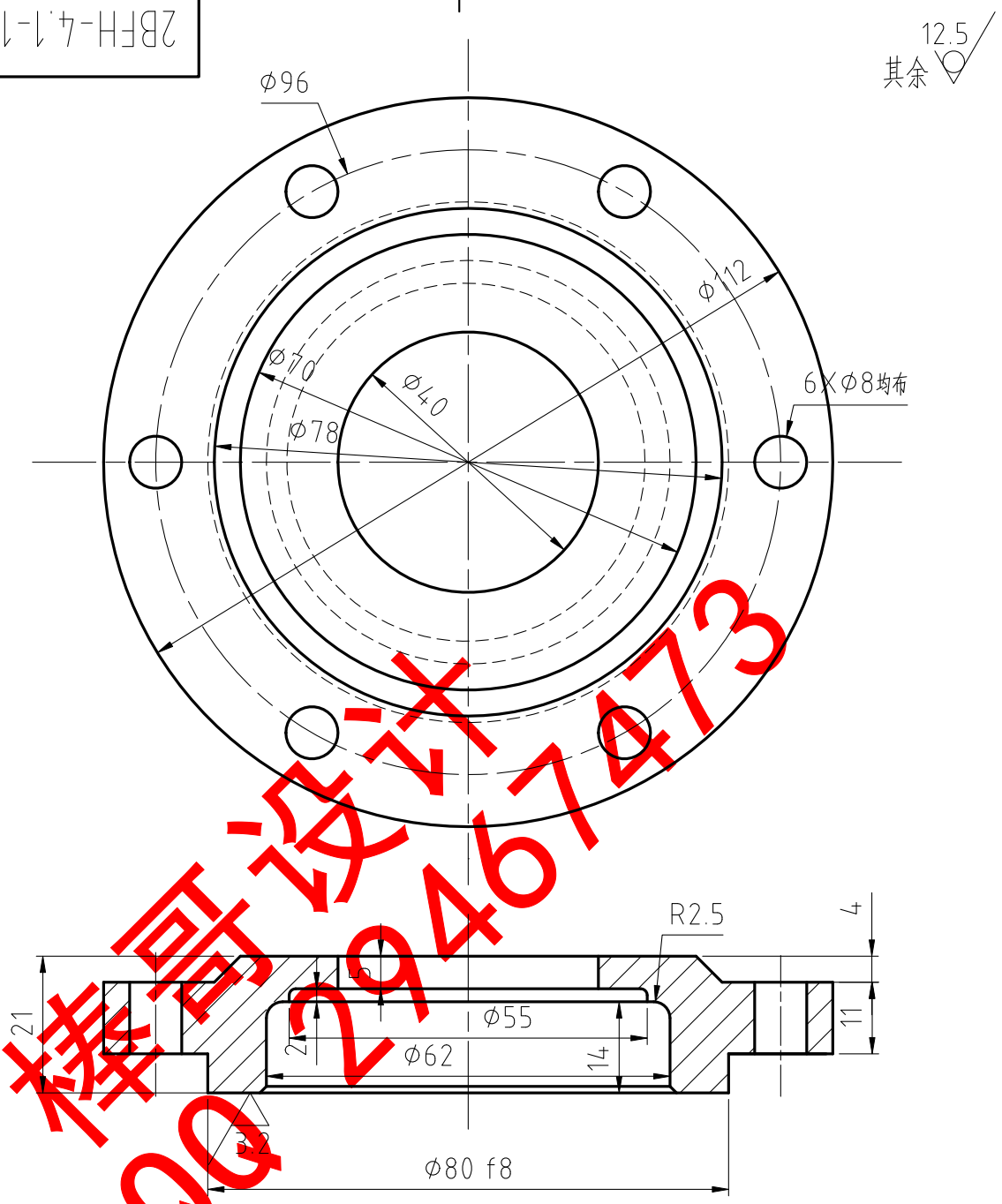

棒哥设计
QQ 2946747 3

技术要求:

1, 铸成后进行退化处理;

2. 未注圆孔表面粗糙度为6.3。

3. 未注倒角C1,未注圆角半径为1。

						Q235		西北农林科技大学机电学院
标记	处数	分区	更改文件号	签名	年月日			减速器前小端盖
设计			标准化			阶段标记	重量	比例
校对			审定					1:1
审核			批准					2BFH-4.1-14-06
工艺			图幅	A4		共 张 第 张		

减速器箱体

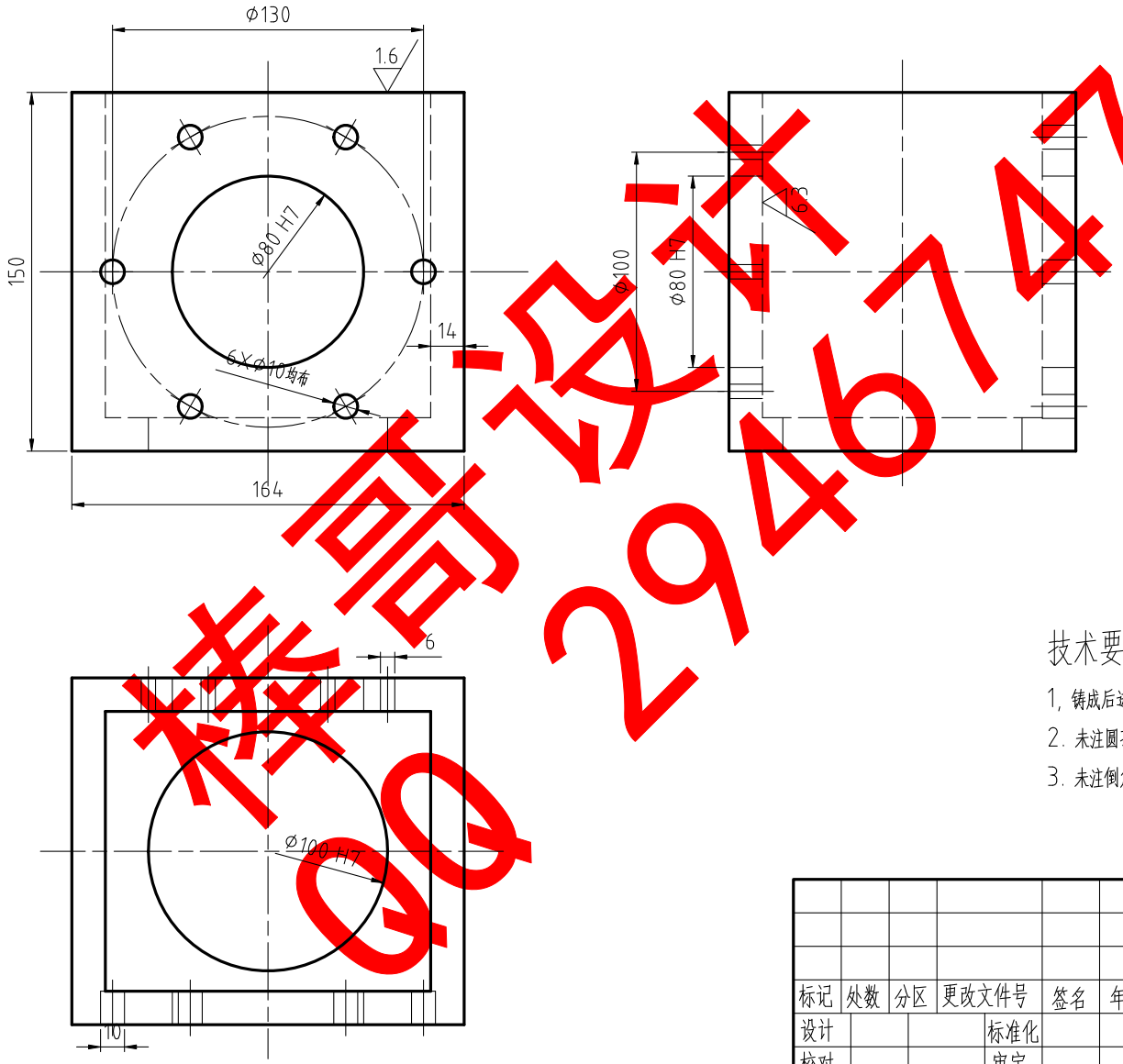

技术要求：

1. 铸成后进行退化处理；
2. 未注圆孔表面粗糙度为6.3。
3. 未注倒角C1,未注圆角半径为1。

标记	处数	分区	更改文件号	签名	年月日	Q235	西北农林科技大学机电学院
设计			标准化			阶段标记 重量 比例	减速器箱体
校对			审定			1:2	
审核			批准			共 张 第 张	2BFH-4.1-14-07
工艺			图幅	A3			

样例 QQ 2946747473

减速器圆筒

2BFH-4.1-14-08

其余 12.5

未注圆角R1

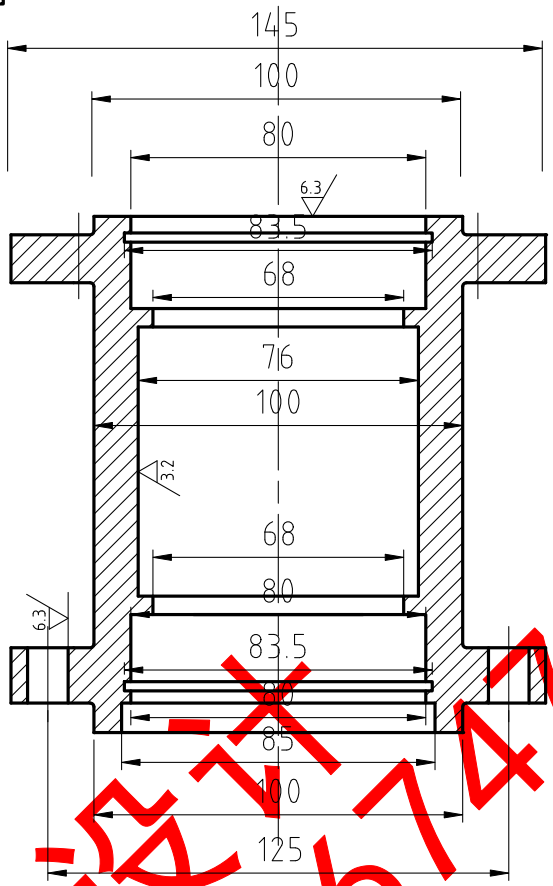

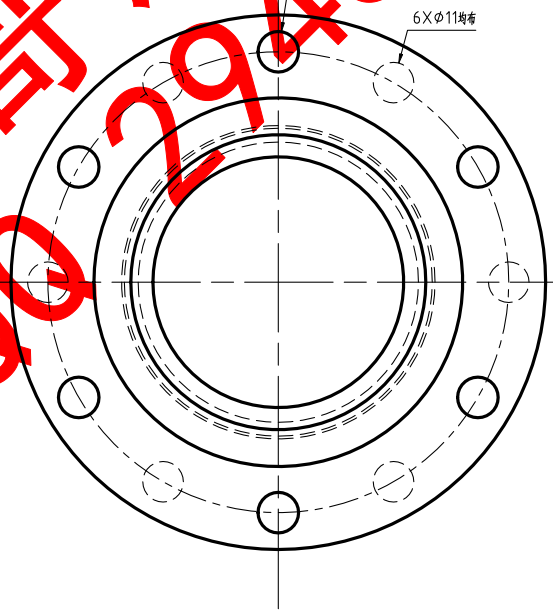

技术要求：

1. 未注圆孔表面粗糙度为6.3。
2. 未注倒角C1,未注圆角半径为1。

样高设计 QQ2946767473

						Q235		西北农林科技大学机电学院
标记	处数	分区	更改文件号	签名	年月日			
设计			标准化			阶段标记	重量	比例	减速器圆筒
校对			审定					1:2	
审核			批准			共 张 第 张			2BFH-4.1-14-08
工艺			图幅	A4					

连接架

2BFH-4.1-10

其余 12.5

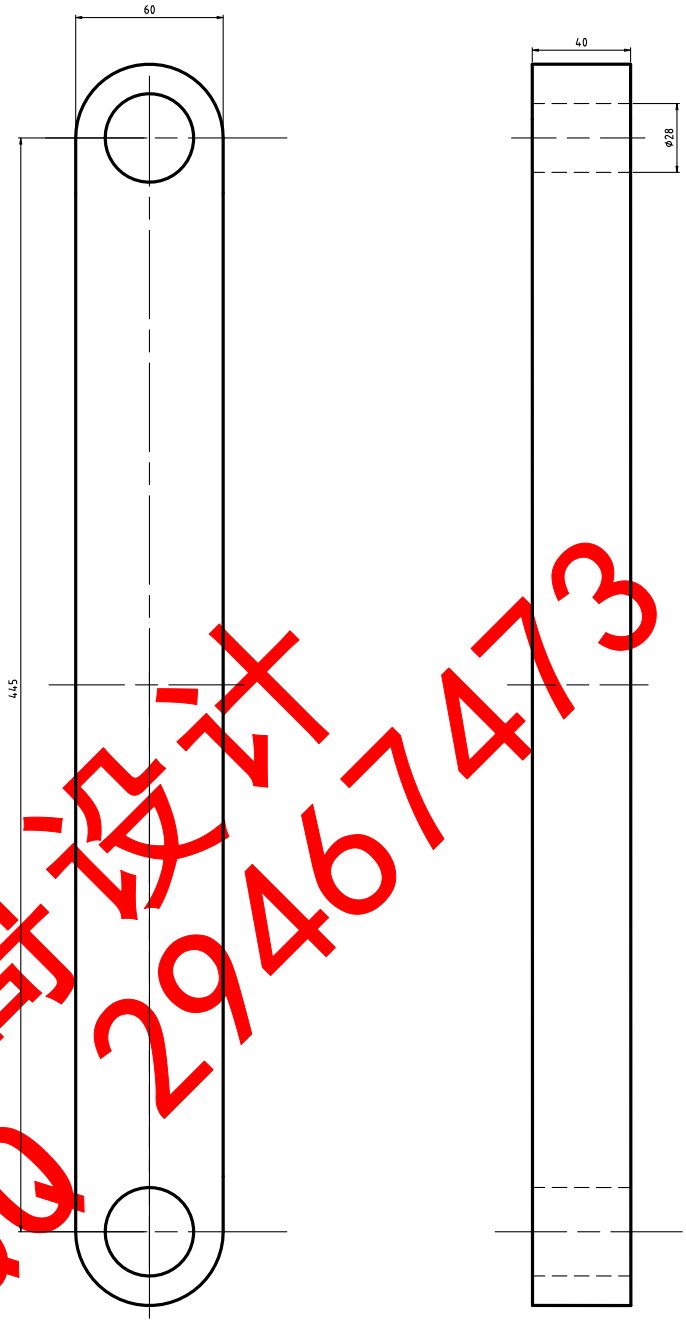

棒哥设计
QQ 2946747473

技术要求：

1.未注孔的表面粗糙度为6.3；

2.型材其余面为毛面不加工。

标记	处数	分区	更改文件号	签名	年月日	Q235	西北农林科技大学机电学院
设计			标准化			阶段标记 重量 比例	连接架
校对			审定			1:3	
审核			批准			共 张 第 张	2BFH-4.1-10
工艺			图幅	A4			

连接轴

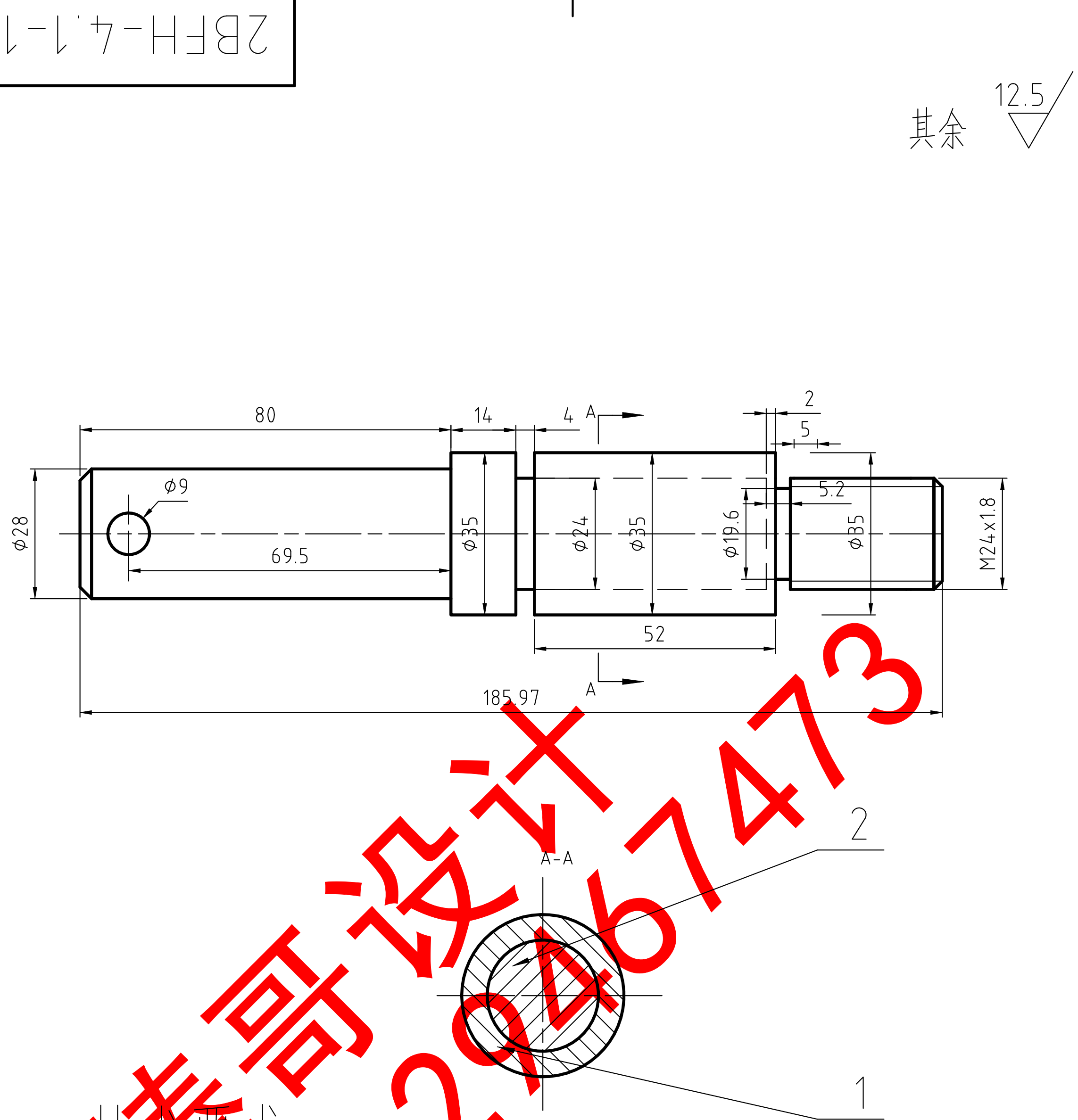

技术要求：

1.未注孔的表面粗糙度为6.3；

2.未注倒角C2.5。

序号	代号	名称	数量	材料	备注
2		轴	1	45	
1		套筒	1	Q235	

标记	处数	分区	更改文件号	签名	年月日
设计			标准化		
校对			审定		
审核			批准		
工艺			图幅	A4	

45/Q235

阶段标记	重量	比例
		1:1.5

共 张 第 张

西北农林科技大学机电学院

连接轴

2BFH-4.1-11

棒哥设计 QQ 2926747 3

人字架1

2BFH-4.1-16

其余 12.5

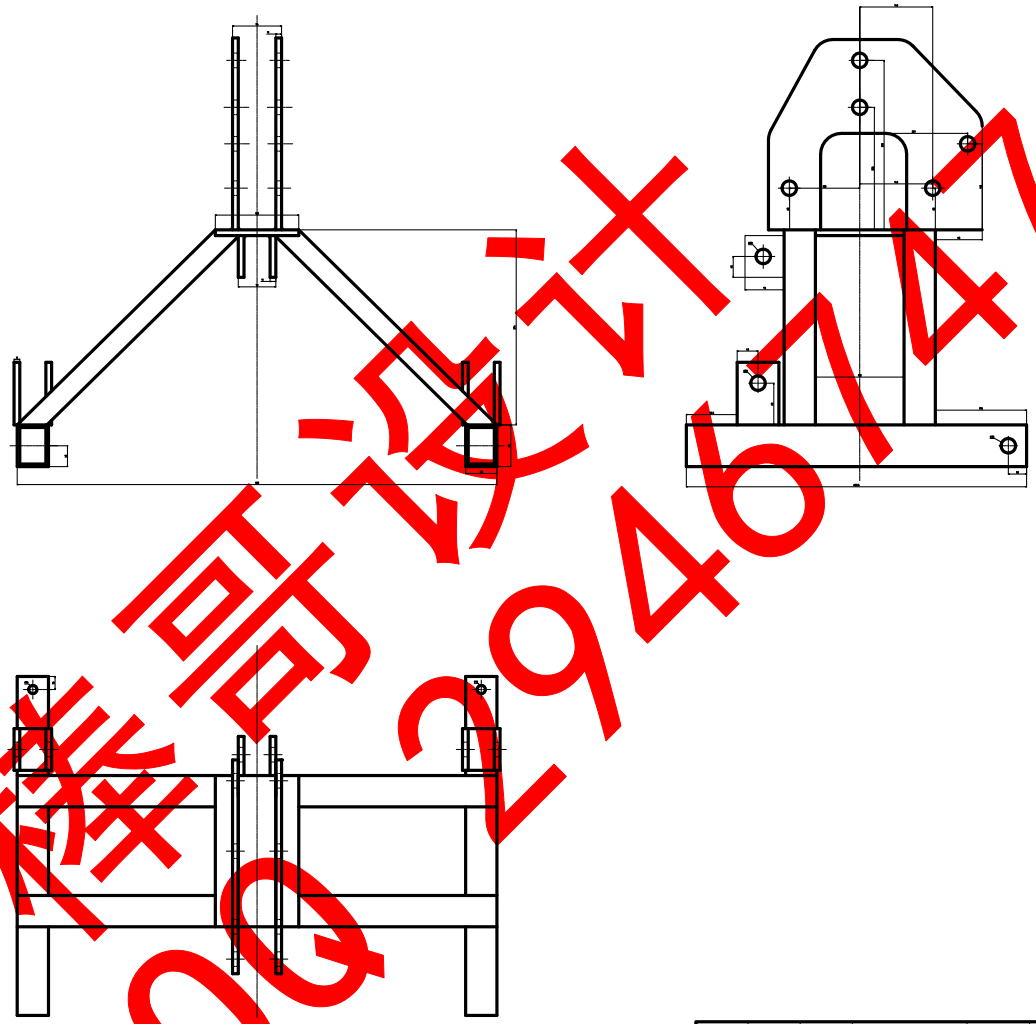

技术要求：

1.未注孔的表面粗糙度为6.3；

2.未注倒角C2.5；

3.型材毛面不加工。

标记	处数	分区	更改文件号	签名	年月日
设计			标准化		
校对			审定		
审核			批准		
工艺			图幅	A3	

45/Q235			
阶段标记	重量	比例	
		1:10	
共 张 第 张			

西北农林科技大学机电学院

人字架

2BFH-4.1-16

样品设计 QQ 2946717473

三刀盘轴套筒丁

2BFH-4.1-5-6.4

12.5

其余

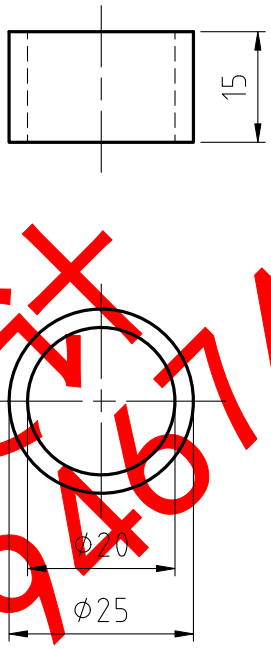

棒哥设计
QQ 2946767473

技术要求：

1.未注孔的表面粗糙度为6.3；

2.未注圆角半径为2.5。

						Q235		西北农林科技大学机电学院
标记	处数	分区	更改文件号	签名	年月日			
设计			标准化			阶段标记	重量	比例	三刀盘轴套筒丁
校对			审定					1:1	
审核			批准			共 张 第 张			2BFH-4.1-5-6.4
工艺			图幅	A4					

三刀盘轴套筒甲

2BFH-4.1-5-6.1

其余 12.5

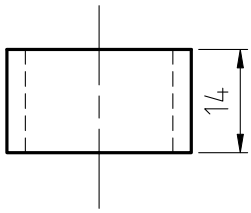

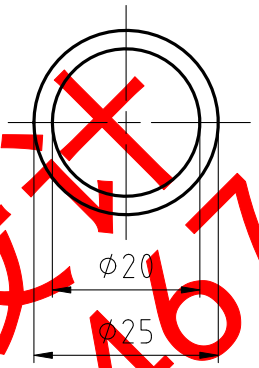

棒哥设计
QQ 2946767473

技术要求：

1.未注孔的表面粗糙度为6.3；

2.未注圆角半径为2.5。

标记	处数	分区	更改文件号	签名	年月日	Q235	西北农林科技大学机电学院
设计			标准化			阶段标记 / 重量 / 比例	三刀盘轴套筒甲
校对			审定			1:1	
审核			批准			共 张 第 张	2BFH-4.1-5-6.1
工艺			图幅	A4			

三刀盘轴套筒乙

2BFH-4.1-5-6.2

其余 12.5

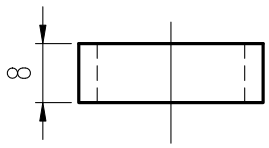

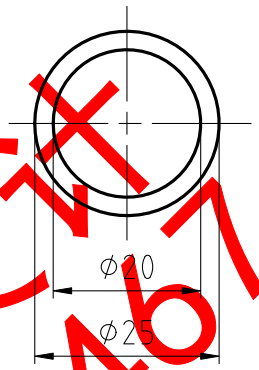

棒哥设计
QQ 2946717473

技术要求：

1.未注孔的表面粗糙度为6.3；

2.未注圆角半径为2.5。

						Q235		西北农林科技大学机电学院
标记	处数	分区	更改文件号	签名	年月日			
设计			标准化			阶段标记	重量	比例	三刀盘轴套筒乙
校对			审定					1:1	
审核			批准			共 张 第 张			2BFH-4.1-5-6.2
工艺			图幅	A4					

三刀盘轴轴套丙

2BFH-4.1-5-6.3

其余 12.5

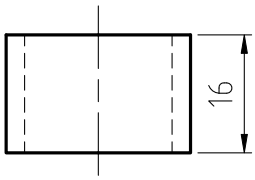

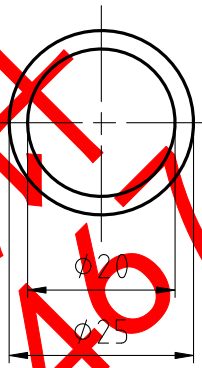

棒哥设计
QQ 2946717473

技术要求：

1.未注孔的表面粗糙度为6.3；

2.未注圆角半径为2.5。

标记	处数	分区	更改文件号	签名	年月日	Q235	西北农林科技大学机电学院
设计			标准化			阶段标记 重量 比例	三刀盘轴套筒丙
校对			审定			1:1	
审核			批准			共 张 第 张	2BFH-4.1-5-6.3
工艺			图幅	A4			

甩刀输出轴上端盖

2BFH-4.1-12

其余

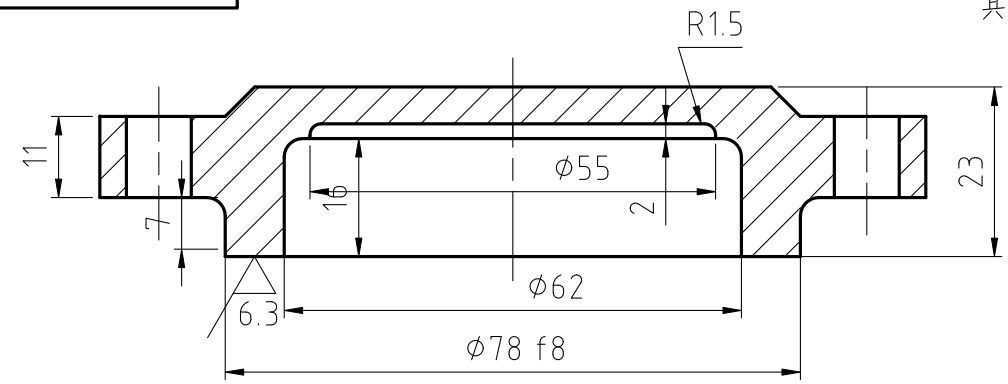

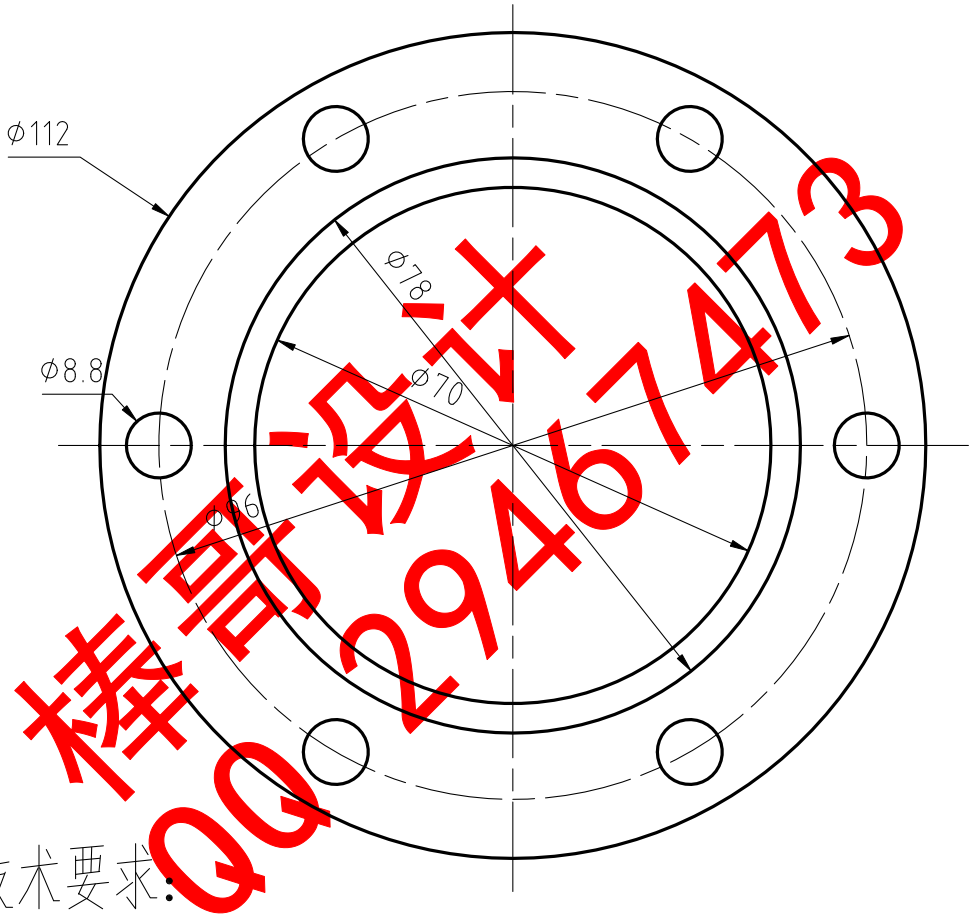

样品设计
QQ2946774773

技术要求：

1.未注孔的表面粗糙度为6.3；

2.未注圆角半径为2.5。

						HT200		西北农林科技大学机电学院
标记	处数	分区	更改文件号	签名	年月日			
设计			标准化			阶段标记	重量	比例	甩刀输出轴上端盖
校对			审定					1:1	
审核			批准			共 张 第 张			2BFH-4.1-12
工艺			图幅	A					

甩刀输出轴下端盖

2BFH-4.1-13

其余

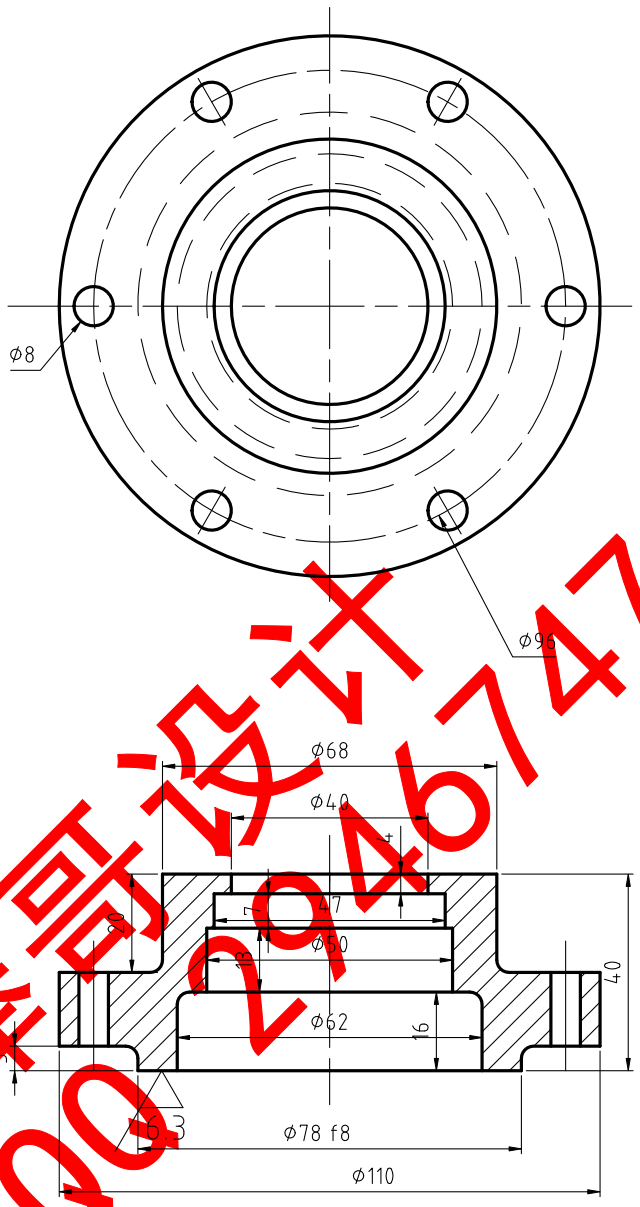

样高设计 QQ2946767473

技术要求：

1.未注孔的表面粗糙度为6.3；

2.未注圆角半径为2.5。

标记	处数	分区	更改文件号	签名	年月日	HT200	西北农林科技大学机电学院
设计			标准化			阶段标记 重量 比例	刀盘输出轴下端盖
校对			审定			1:1.5	
审核			批准			共 张 第 张	2BFH-4.1-13
工艺			图幅	A			

双刀盘轴套筒丙

2BFH-4.1-5-5.3

其余 12.5

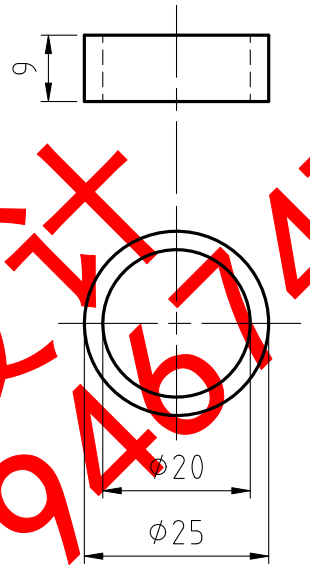

棒哥设计
QQ 2946767473

技术要求：

1.未注孔的表面粗糙度为6.3；

2.未注倒角C2.5。

						Q235			西北农林科技大学机电学院
标记	处数	分区	更改文件号	签名	年月日				
设计			标准化			阶段标记	重量	比例	双刀片轴套筒丙
校对			审定					1:1	
审核			批准						2BFH-4.1-5-5.3
工艺			图幅	A4		共 张 第 张			

双刀盘轴套筒甲

2BFH-4.1-5-5.1

其余 12.5

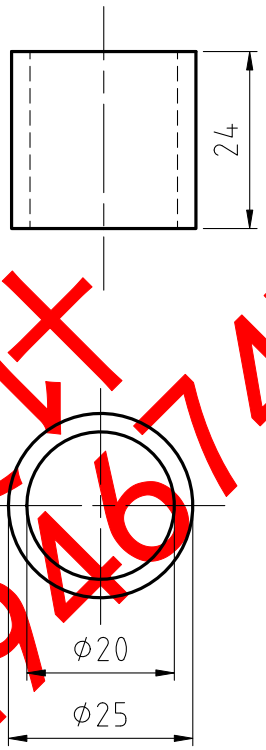

棒哥设计
QQ 2946767473

技术要求：

1.未注孔的表面粗糙度为6.3;

2.未注倒角C2.5。

						Q235		西北农林科技大学机电学院
标记	处数	分区	更改文件号	签名	年月日			
设计			标准化			阶段标记	重量	比例	双刀片轴套筒甲
校对			审定					1:1	
审核			批准			共 张 第 张			2BFH-4.1-5-5.1
工艺			图幅	A4					

双刀盘轴套筒乙

2BFH-4.1-5-5.2

其余 12.5

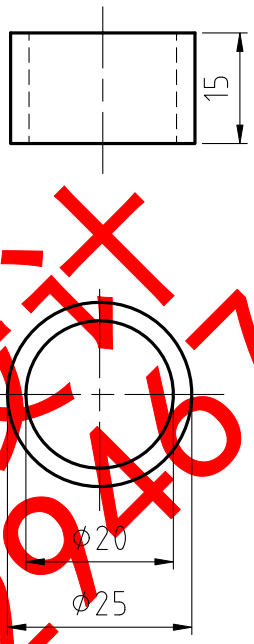

棒哥设计
QQ 2946767473

技术要求：

1.未注孔的表面粗糙度为6.3；

2.未注倒角C2.5。

						Q235		西北农林科技大学机电学院
标记	处数	分区	更改文件号	签名	年月日			
设计			标准化			阶段标记	重量	比例	双刀片轴套筒乙
校对			审定					1:1	
审核			批准			共 张 第 张			2BFH-4.1-5-5.2
工艺			图幅	A4					

销轴

2BFH-4.1-15

全 部 6.3

棒哥设计
QQ 2946747473

技术要求

1.未注倒角C1;

标记	处数	分区	更改文件号	签名	年月日	45	西北农林科技大学机电学院
设计			标准化			阶段标记 重量 比例	销轴
校对			审定			1:1	
审核			批准			共 张 第 张	2BFH-4.1-15
工艺			图幅	A4			

小齿轮甲

2BFH-4.1-2

其余 12.5

法相模数	m	3.5
齿数	z	26
齿形角	α	20
齿顶高系数	h_a^*	1
顶隙系数	c^*	0.25
变位系数	x	0
精度等级	7-B	
全齿高	h	4.375

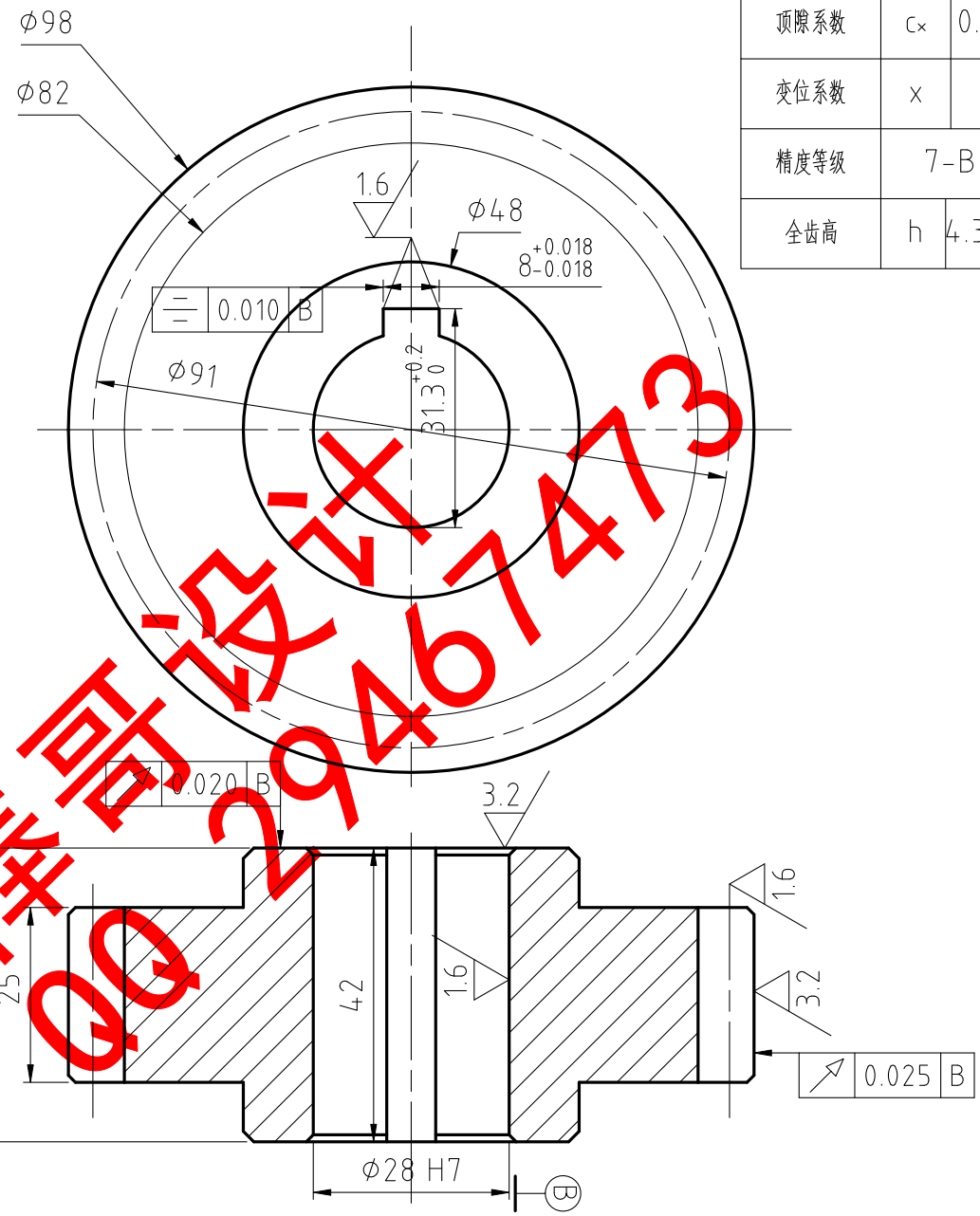

技术要求

1. 未注倒角C1；
2. 硬度HB190~250；
3. 机械加工未注偏差尺寸处精度为IT12。

样品设计 QQ 2946747473

标记	处数	分区	更改文件号	签名	年月日
设计			标准化		
校对			审定		
审核			批准		
工艺			图幅	A	

40Cr	阶段标记	重量	比例
			1:1
共 张 第 张			

西北农林科技大学机电学院

小齿轮甲

2BFH-4.1-2

小齿轮乙

2BFH-4.1-3

变位系数	x	0	法相模数	m	3.5
精度等级	7-B		齿数	z	26
全齿高	h	4.375	齿形角	α	20
			齿顶高系数	$h_{\alpha}^{\times}$	1
			顶隙系数	$c_{\times}$	0.25

其余 12.5

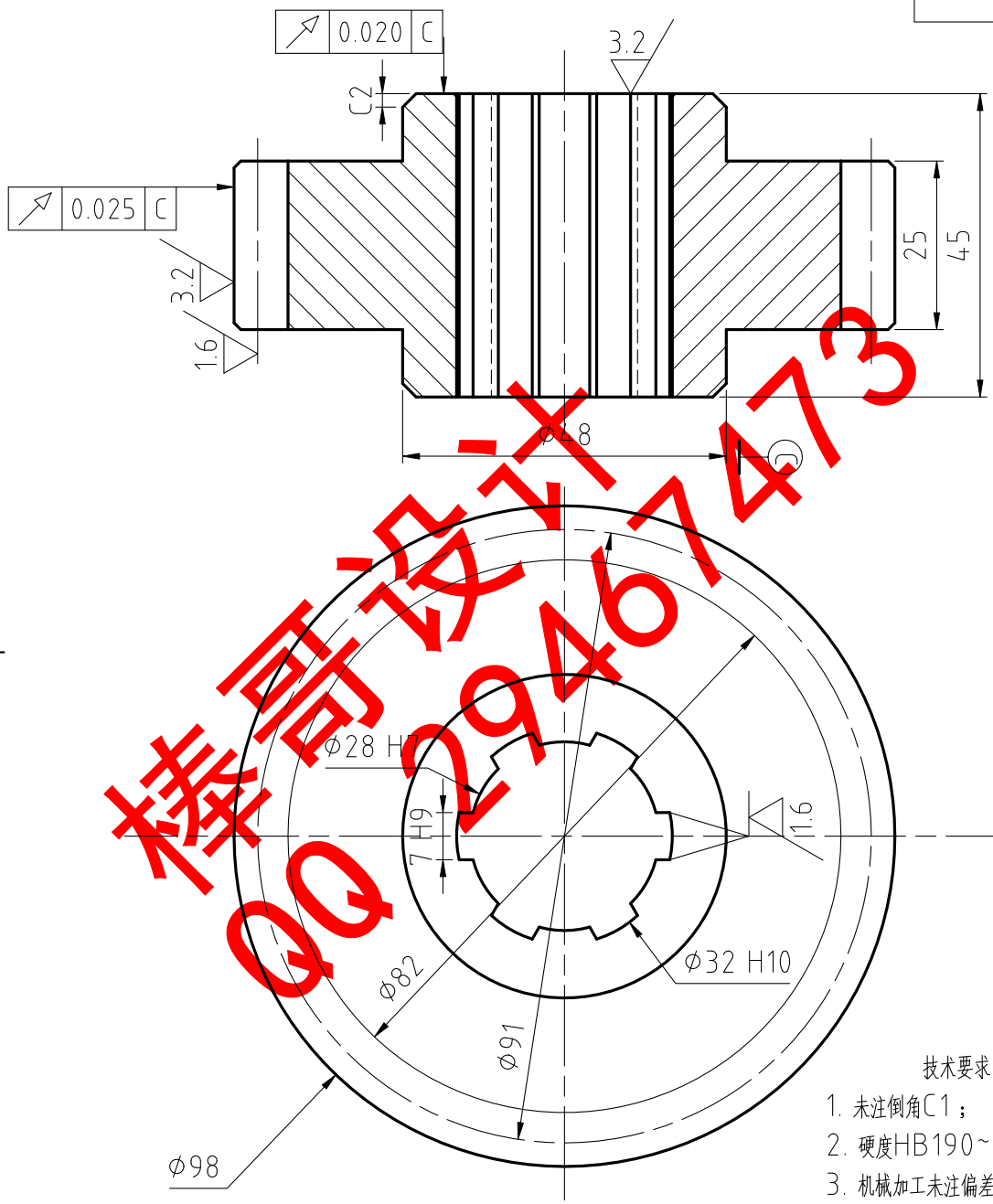

技术要求

1. 未注倒角C1；
2. 硬度HB190~250;
3. 机械加工未注偏差尺寸处精度为IT12。

标记	处数	分区	更改文件号	签名	年月日
设计			标准化		
校对			审定		
审核			批准		
工艺			图幅	A	

40Cr

阶段标记	重量	比例
		1:1

共 张 第 张

西北农林科技大学机电学院

小齿轮乙

2BFH-4.1-3

棒哥设计 QQ 2946747 3

小锥齿轮

2BFH-4.1-14-09

其余 12.5

分度圆直径	60	m_t	端面模数	m_t	4
精度等级	7-B		齿数	Z	15
			齿形角	α	20
			齿顶高系数	h_a	1
			顶隙系数	c^*	0.2
			变位系数	x	0
			全齿高	h	4.8

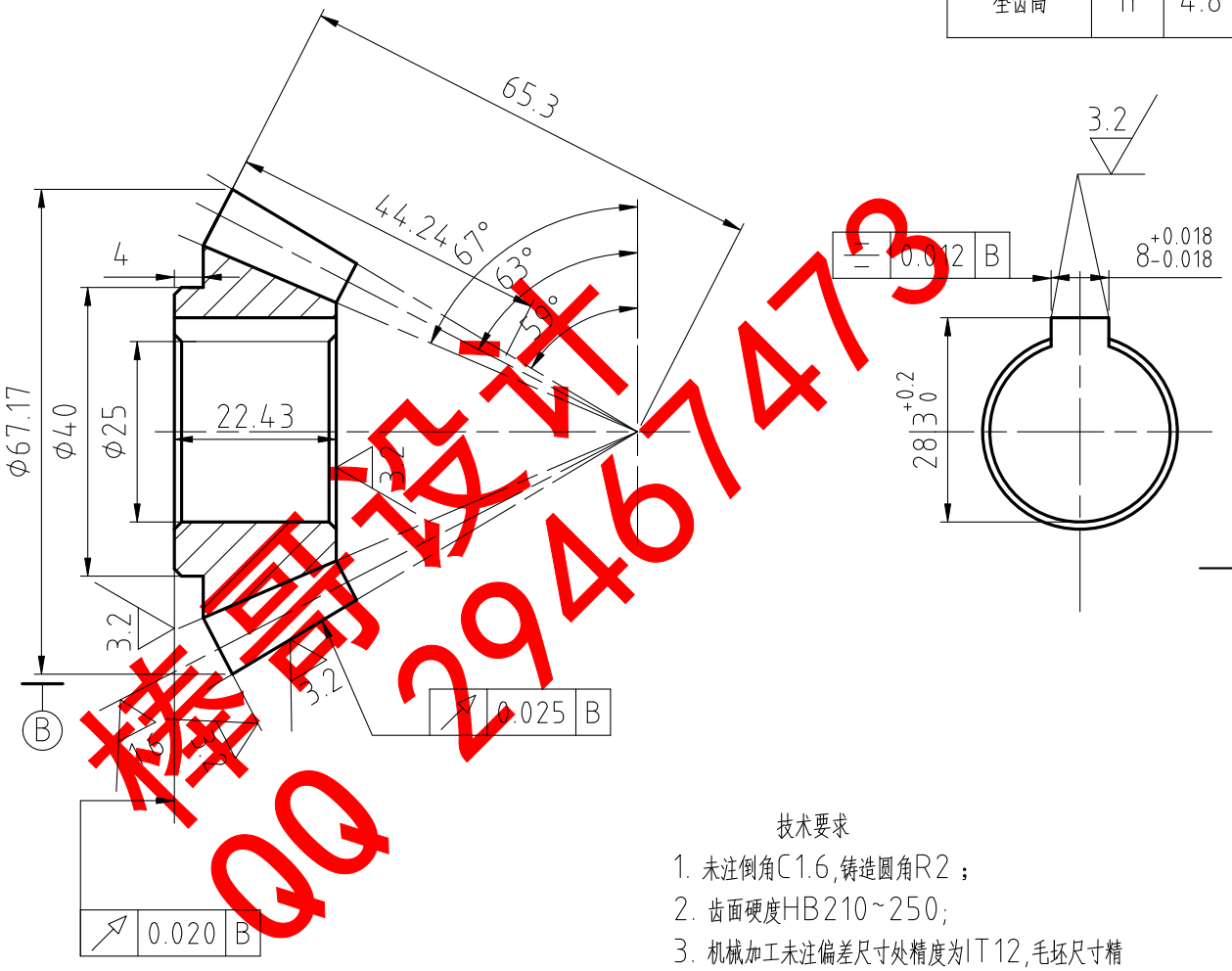

技术要求

1. 未注倒角C1.6,铸造圆角R2；
2. 齿面硬度HB210~250;
3. 机械加工未注偏差尺寸处精度为IT12,毛坯尺寸精度IT18。

样品设计 QQ 2946747473

标记	处数	分区	更改文件号	签名	年月日
设计			标准化		
校对			审定		
审核			批准		
工艺			图幅	A4	

40Cr		西北农林科技大学机电学院
		小锥齿轮
阶段标记	重量	比例
		1:1
共 张 第 张		2BFH-4.1-14-09

中齿轮

2BFH-4.1-4

其余 12.5

顶隙系数	c_x	0.25	法相模数	m	3.5
变位系数	x	0	齿数	z	29
精度等级	7-B		齿形角	α	20
全齿高	h	4.375	齿顶高系数	h_a^x	1

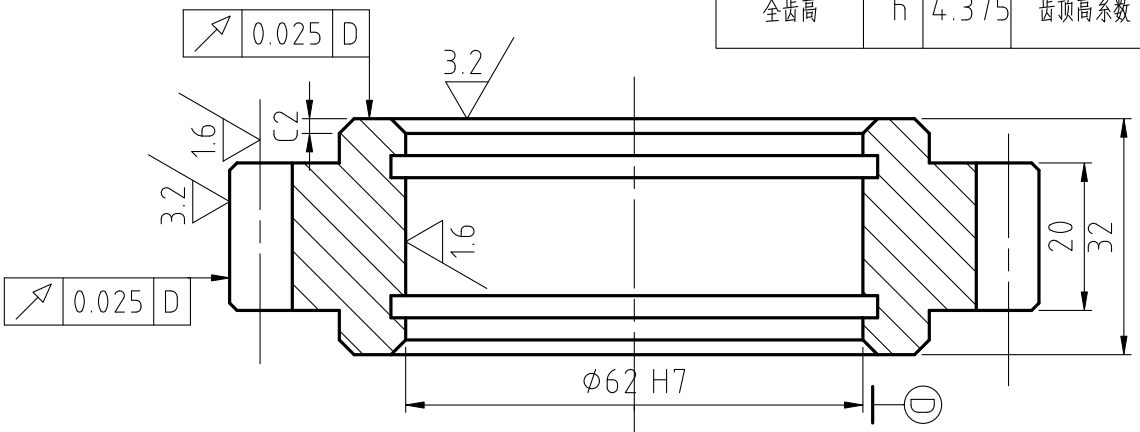

样品设计
QQ 2946747473

技术要求

1. 未注倒角C1；
2. 硬度HB190~250；
3. 机械加工未注偏差尺寸处精度为IT12。

标记	处数	分区	更改文件号	签名	年月日
设计			标准化		
校对			审定		
审核			批准		
工艺			图幅	A4	

40Cr		西北农林科技大学机电学院
阶段标记	重量	比例
		1:1
共 张 第 张		2BFH-4.1-4