A0-主轴零件图

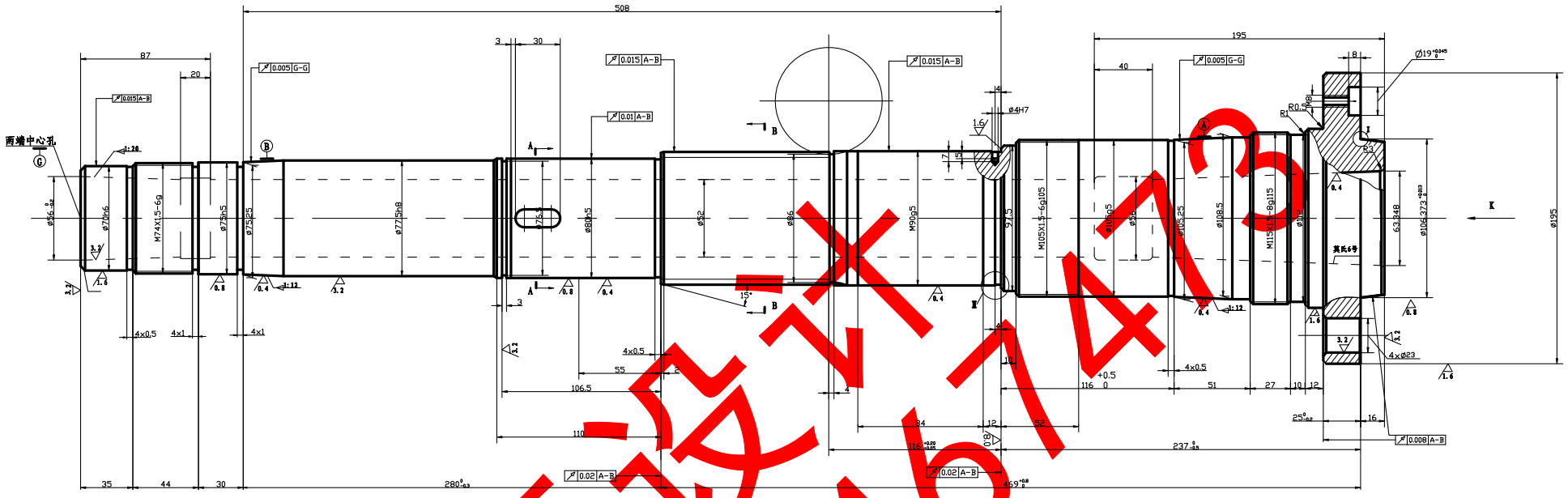

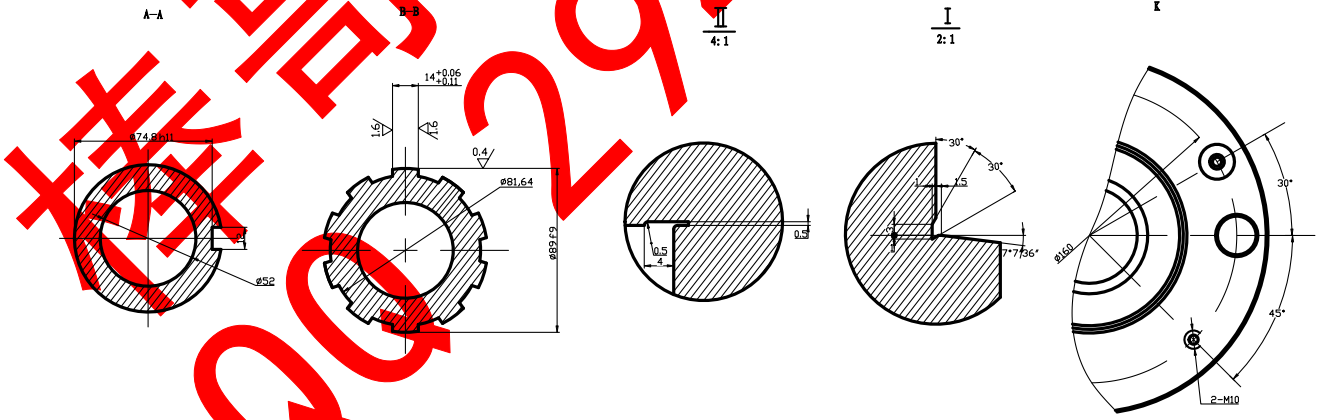

技术要求

1. 调质后硬度达到HRC52。
2. 未注倒角均为C2。
3. 未注圆角均为R1。
4. 未注尺寸公差按GB/T1804。
5. 未注形位公差按GB/T1184。

CA6140主轴	材料	45	比例	1:1	
	数量	共7张	图号	ZZ-03	
制图	黄胜		黑龙江工程学院机械08-2班		
校核					

毕设-设计
QQ:2946747

A0-磨床夹具装配图

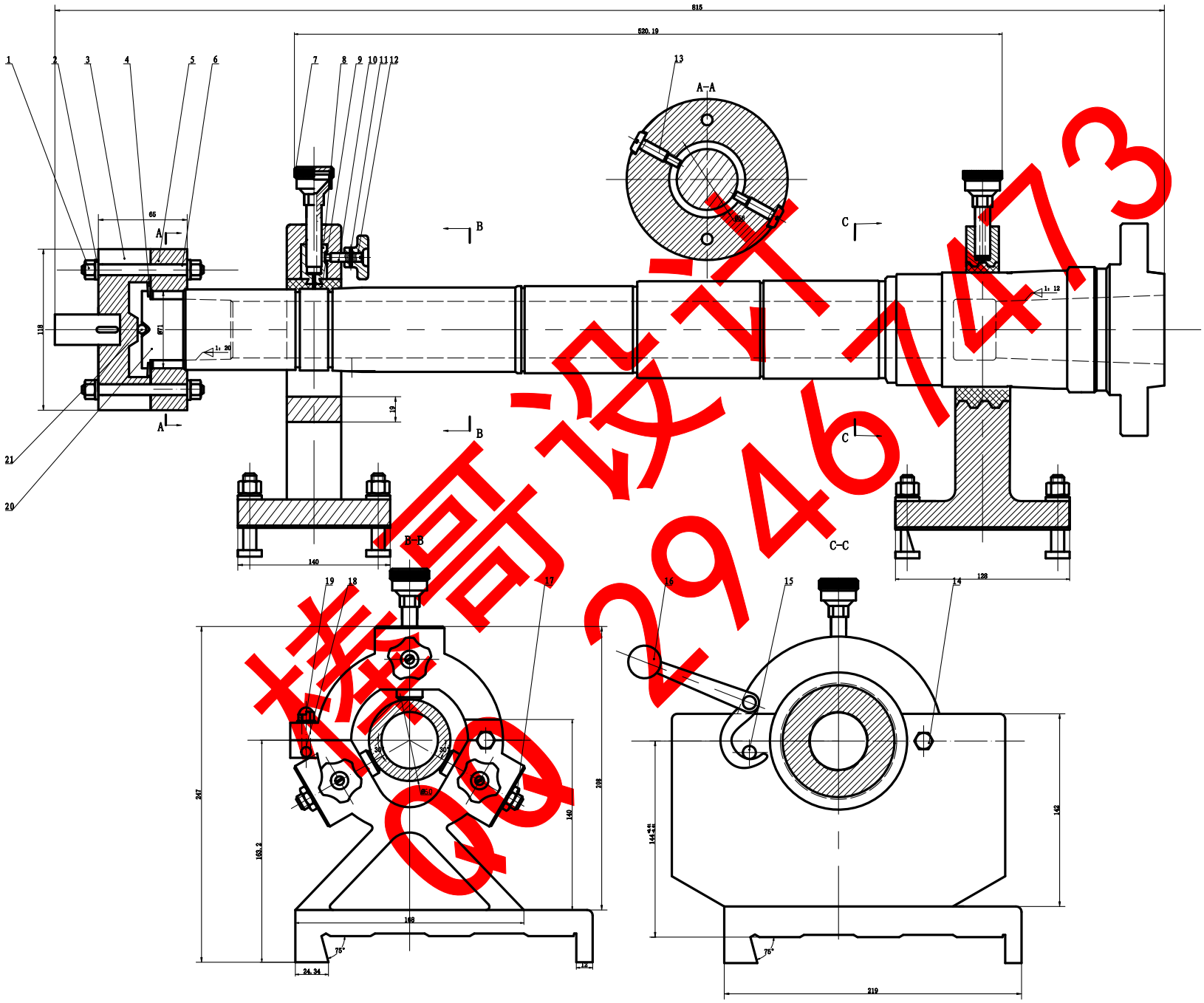

技术要求

1. 铸造起模斜度不大于2。
2. 未注圆角半径R3-5。

序号	名称	数量	材料	备注
21	螺 栓M12	1	45	GB308-89
20	铰 链	1	45	
19	组合式压形螺母	1	45	GB923-88
18	销 钉	1	M12	GB869-86
17	六角螺母	3	45	GB6170-86
16	手 柄	1	45	GB4141.1-84
15	圆柱销	2	45	GB119-86
14	受背螺钉	1	45	GB73-85
13	开槽盘头定位螺钉	2	45	
12	压形把手	3	塑 料	GB4141.29-84
11	圆柱销A3x18	3	35	GB119-86
10	开槽圆柱端定位螺钉	3	45	GB65-85
09	耐磨衬料			
08	油标壶	1	45	
07	旋盖式油标M18	2		GB1154-89
06	双头螺柱M10X20	2	45	GB900-85
05	夹 头	1		
04	斜 铁	2	铸 钢	
03	夹 架	1	铸 钢	
02	垫 圈8MM	4	65Mn	GB93-87
01	六角螺母M10	2	45	GB41-86

主轴磨床夹具		比例	1:1	材料	铸钢
		共7张	第2张	图号	ZZ-02
制图	黄 胜	12.07	黑龙江工程学院		
校核			机械08-2班		

课程设计 2946747473

A0-钻床夹具装配图

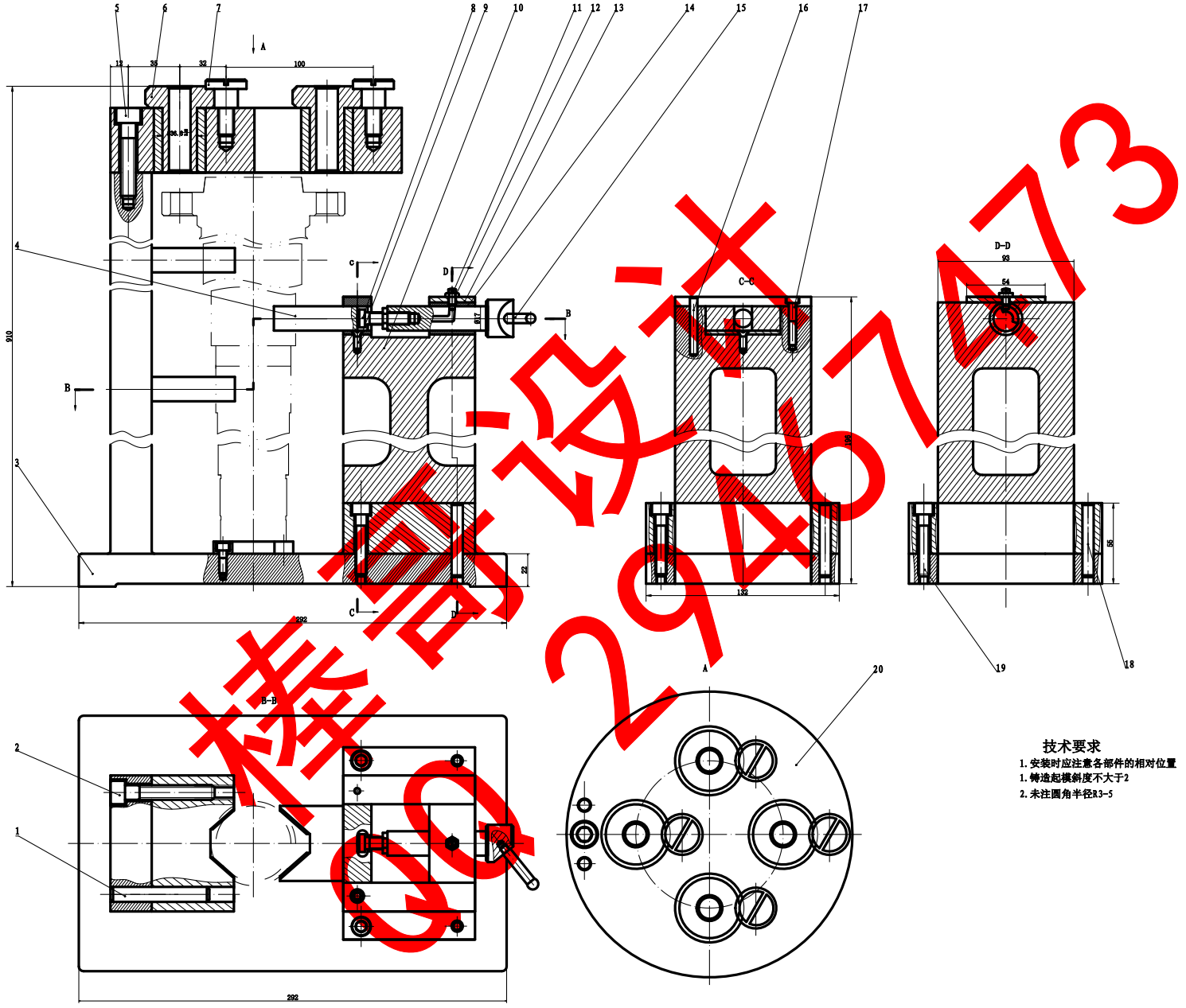

技术要求

1. 安装时应注意各部件的相对位置
1. 铸造起模斜度不大于2
2. 未注圆角半径R3-5

序号	名称	数量	材料	备注
20	钻模板	1	45	
19	内六角圆柱头螺钉	1	45	M12X62
18	圆柱销	1	35	A12X75
17	内六角圆柱头螺钉	1	45	M16X80
16	圆柱销	1	35	A8X50
15	手柄	1		
14	套	1	45	
13	垫板	1	铸铁	
12	螺母	1		M14
11	开槽圆柱定位螺钉	1		M6X9X5
10	支架	1	铸铁	
09	开槽螺钉	1	45	M6X15
08	螺钉	1	45	M12X53
07	钻套螺纹	4		M16X20
06	钻套	4		B23X92
05	内六角圆柱头螺钉	1	45	M16X86
04	活动V型块	1		A70
03	机座	1	铸铁	
02	内六角圆柱头螺钉	1	45	M16X18
01	圆锥销	1	45	A16x100

主轴钻床夹具	比例	1:1	材料	铸钢
	共7张	第1张	图号	ZZ-01
制图	黄 彪	12.07	黑龙江工程学院	
校核				

精品设计
QQ 2946774773

A1-夹具零件右支承下

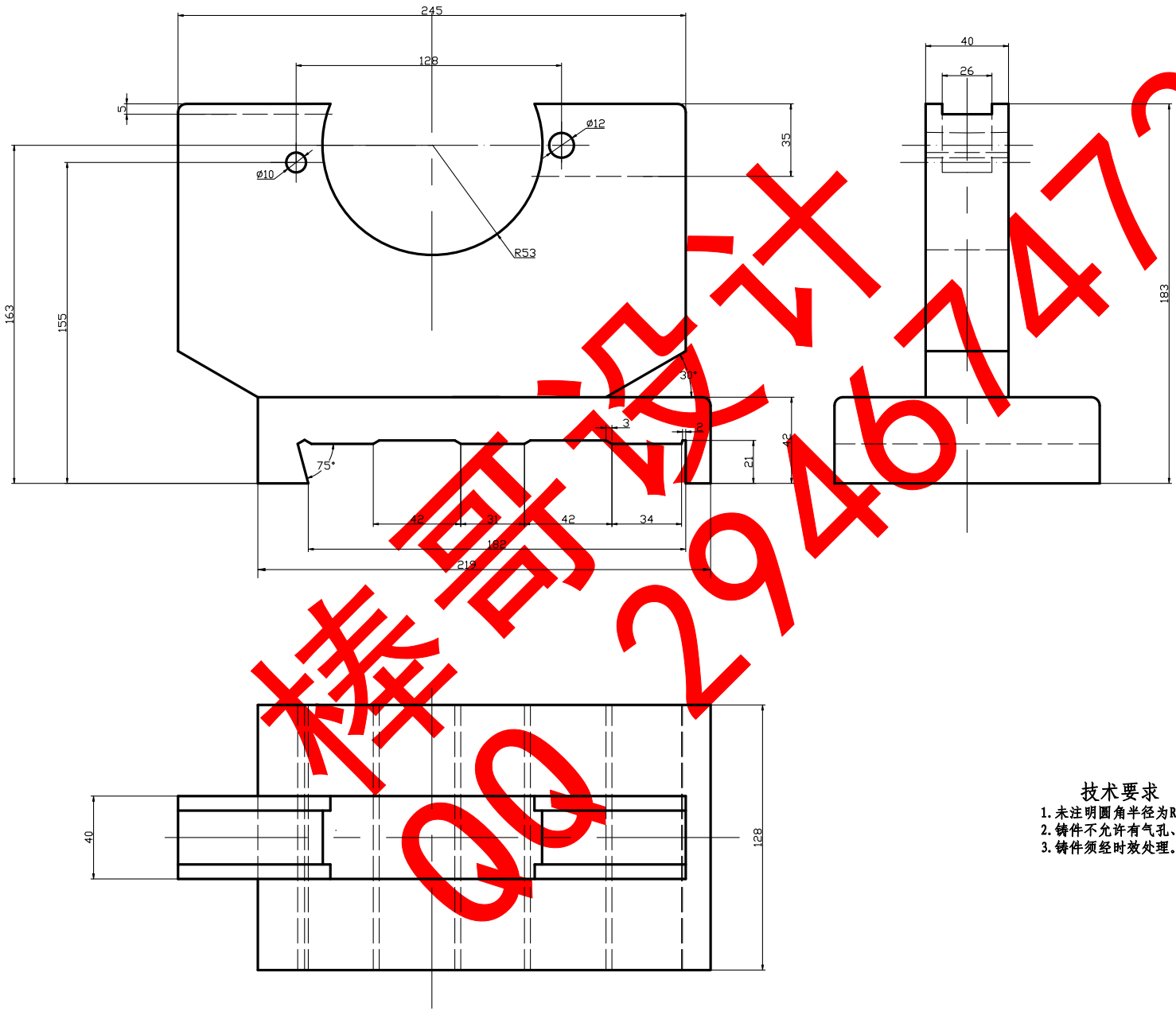

样品设计
99 2946 7473

技术要求

1. 未注明圆角半径为R3。
2. 铸件不允许有气孔、疏松、夹渣、裂纹等铸造缺陷.
3. 铸件须经时效处理。

夹具右支承下部			材料	铸钢	比例	1:1
			数量	共7张	图号	ZZ-07
制图	黄 胜	12.07	黑龙江工程学院机械08-2班			
校核						

A2-磨床夹具零件左支承下

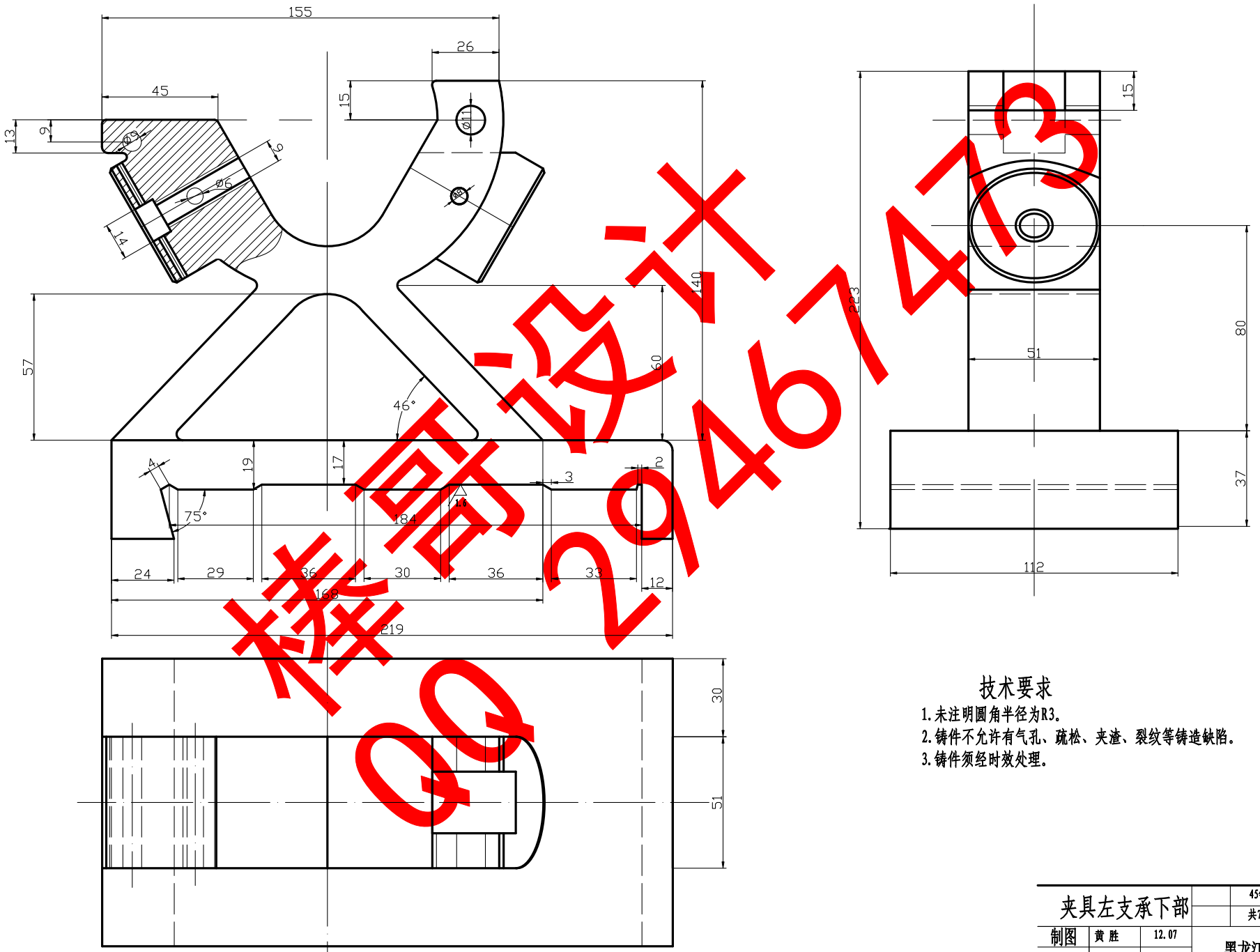

样图设计
QQ 2946747473

技术要求

1. 未注明圆角半径为R3。
2. 铸件不允许有气孔、疏松、夹渣、裂纹等铸造缺陷。
3. 铸件须经时效处理。

夹具左支承下部		45钢		1:1	
		共7张		ZZ-05	
制图	黄 胜	12.07	黑龙江工程学院机械08-2班		

A3-磨床夹具零件右支承上

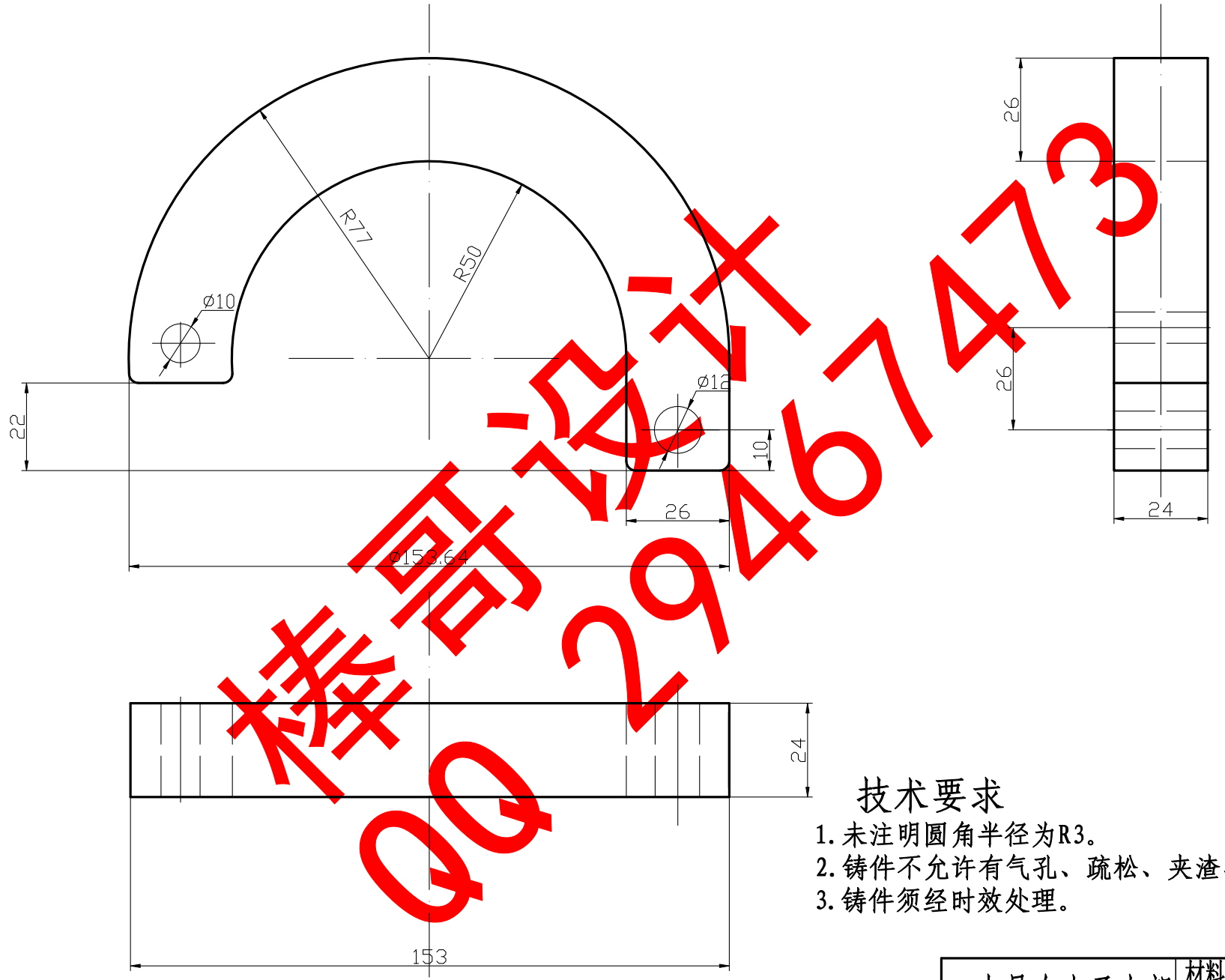

样哥设计
QQ 2946747473

技术要求

1. 未注明圆角半径为R3。
2. 铸件不允许有气孔、疏松、夹渣、裂纹等铸造缺陷。
3. 铸件须经时效处理。

夹具右支承上部			材料	铸钢	比例	1:1
			数量	共7张	图号	ZZ-06
制图	黄 胜	12.07	黑龙江工程学院机械08-2班			
审核						

A3-磨床夹具零件左支承上

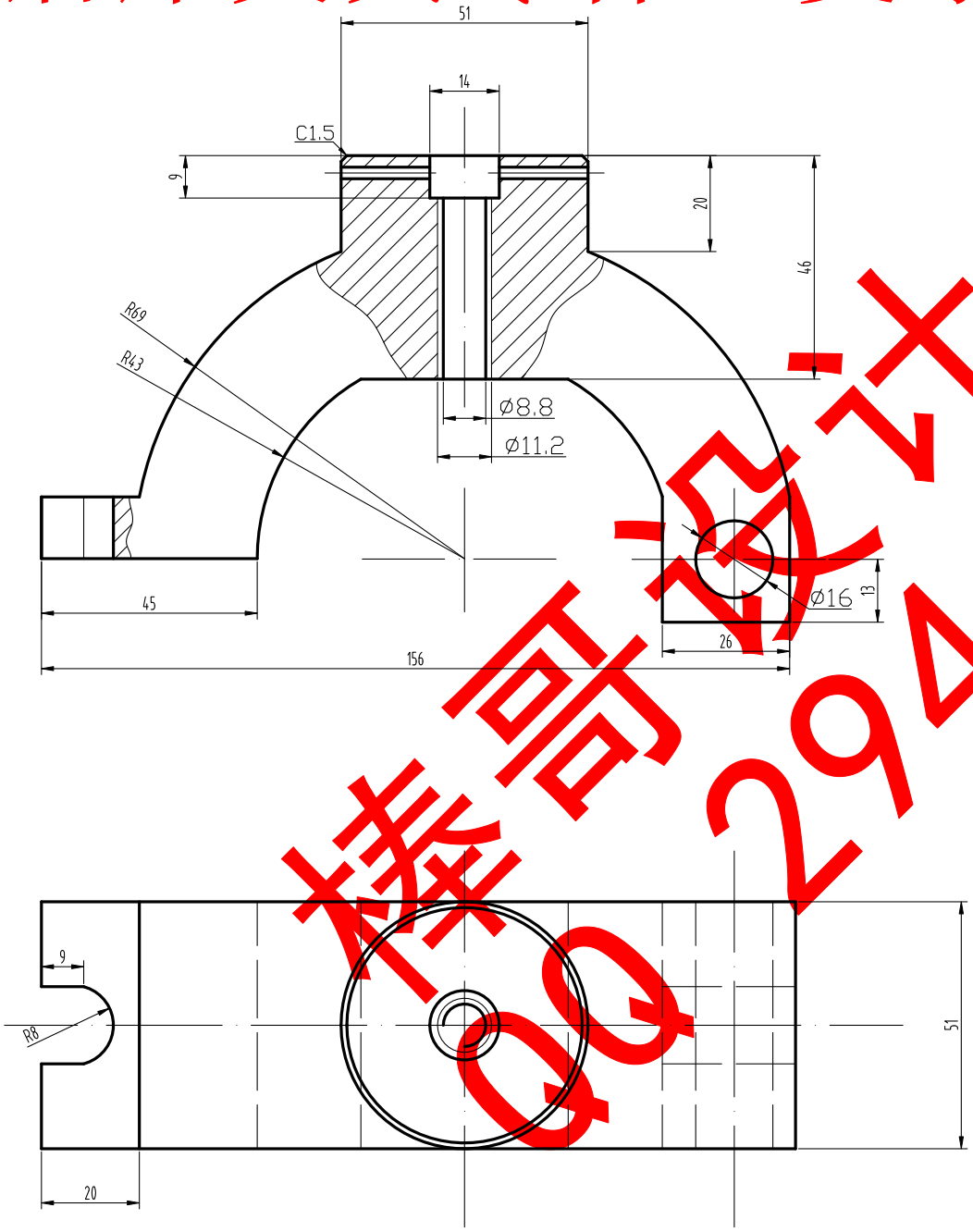

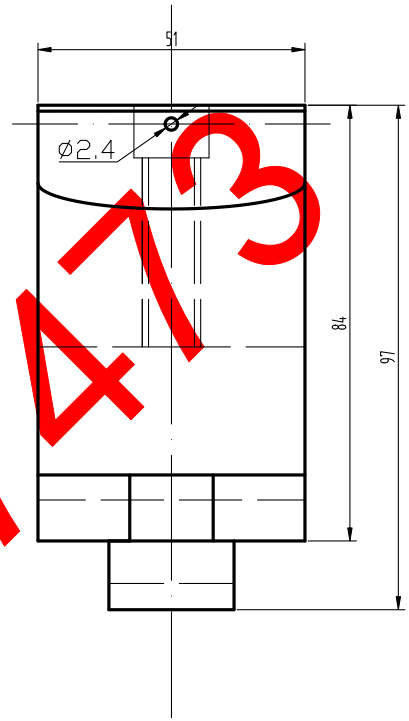

样品设计
QQ 2946747473

技术要求

1. 未注明倒角为C1.5。
2. 铸件不允许有气孔、疏松、夹渣、裂纹等铸造缺陷。
3. 铸件须经时效处理。

磨床夹具左上			材料	铸钢	比例 1:1
			数量	共7张	图号 ZZ-04
制图	黄 胜	12.07	黑龙江工程学院机械08-2班		
审核					

工艺卡片卡(1)

工艺过程综合卡片

零件名称	CA6140主轴	第1页	共15页
材料名称	45钢	毛坯类型	铸造

工序号	工序内容	加工车间	设备名称	工艺装备名称 夹具	刀具	量具	时间定额(min) 机加时间	辅助时间
01	铸后两大中心孔	机加车间	立式铣床	专用夹具		游标卡尺		
02	粗铣左端面	机加车间	立式铣床	专用夹具		游标卡尺		
03	铣前面行中心孔	机加车间	立式铣床	专用夹具		游标卡尺		
04	车大端圆面	机加车间	C6140卧式	专用夹具		游标卡尺		
05	车小端右端	机加车间	C6140卧式	专用夹具		游标卡尺		
06	钻Ø52mm通孔	机加车间	C6140卧式	专用夹具		游标卡尺		
07	精车Ⅰ至Ø116.5mm	机加车间	C6140卧式	专用夹具		游标卡尺		
08	精车Ⅱ12度锥孔	机加车间	C6140卧式	专用夹具		游标卡尺		
09	铣 铣 宽度大端端面各孔	机加车间	铣床	铣床专用夹具		游标卡尺		
10	精车小头切槽Ø70.5mm长31mm外圆	机加车间	C6140卧式	专用夹具		游标卡尺		
11	钻、铰Ø40孔	机加车间	钻床	钻床专用夹具		游标卡尺		
12	磨螺纹6g锥孔	机加车间	磨床	专用夹具		游标卡尺		
13	粗精铣花键	机加车间	铣床	专用夹具		游标卡尺		
14	车三处螺纹	机加车间	C6140卧式	专用夹具		游标卡尺		
15	检查外圆	机加车间	磨床	专用夹具		游标卡尺		
16	检查外圆	机加车间	磨床	专用夹具		游标卡尺		
17	检查外圆	机加车间	磨床	专用夹具		游标卡尺		
18	精磨1:12外锥大端外圆	机加车间	磨床	专用夹具		游标卡尺		
19	精磨莫氏6号锥孔	机加车间	磨床	专用夹具		游标卡尺		
20	检查莫氏6号锥孔	机加车间	磨床	专用夹具		游标卡尺		
21	清理孔，去毛刺，打号	机加车间						
22	清洗	机加车间						
23	检验、入库	机加车间						

更改内容

编制	校对	审核	会签

机械加工工序卡片

零件名称	CA6140主轴	零件图号	第2页	共14页	车间 机加车间
工序号	工序名称	材料	毛坯件数	每台件数	
5	车小端各部	45钢	1	1	

设备名称	设备型号	同时加工件数	夹具	冷却润滑液
车床	Z525	1	专用夹具	CEM-4

工序工时(S) 量具

单件 辅助 游标卡尺

工步号	工步内容	刀具	主轴转速(r/min)	切削速度(m/min)	进给量(mm/r)	背吃刀量(mm)	进给次数	工时定额(min) 机动	辅助
1	车Ø71.25长36mm外圆	合金车刀	770	172.3	0.3	0.875	1	0.165	0.12
2	车Ø75.25长44mm外圆	合金车刀	610	144.1	0.3	2.735	1	0.268	0.24
3	车Ø75.25长44mm外圆	合金车刀	710	184.6	0.3	1.825	1	0.143	0.21
4	车大端Ø78.75长170mm外圆	合金车刀	610	150.8	0.3	1.8	1	0.945	0.27
5	车小端Ø76.4长170mm外圆	合金车刀	770	184.7	0.3	0.625	1	0.745	0.32
6	车Ø81.25mm长110mm外圆	合金车刀	770	194.4	0.3	0.875	1	0.485	0.16
7	车Ø90.25mm长113mm外圆	合金车刀	600	170.3	0.3	1.375	1	0.664	0.12
8	车Ø91.25mm长15mm外圆	合金车刀	600	171.9	0.3	0.875	1	0.634	0.24
9	车Ø106.25mm长112.2mm外圆	合金车刀	600	200.1	0.3	0.875	1	0.634	0.22

编制日期 审核日期 会签日期

标记	处数	更改文件号	签字	日期

机械加工工序卡片

零件名称	CA6140主轴	零件图号	第3页	共14页	车间 机加车间
工序号	工序名称	材料	毛坯件数	每台件数	
6	车小头各部	45钢	1	1	

设备名称	设备型号	同时加工件数	夹具	冷却润滑液
车床	Z525	1	专用夹具	CEM-4

工序工时(S) 量具

单件 辅助 游标卡尺

工步号	工步内容	刀具	主轴转速(r/min)	切削速度(m/min)	进给量(mm/r)	背吃刀量(mm)	进给次数	工时定额(min) 机动	辅助
1	车大端Ø200mm长Ø56的孔	合金车刀	600	105.5	<0.8	2	1	0.09	0.12
2	车大端Ø62.8mm长160mm的孔	合金车刀	960	189.5	0.15	3	2	0.729	0.25
3	车大头端部短锥	合金车刀	600	201.3	0.3	1	2	0.045	0.28

编制日期 审核日期 会签日期

标记	处数	更改文件号	签字	日期

机械加工工序卡片

零件名称	CA6140主轴	零件图号	第4页	共14页	车间 机加车间
工序号	工序名称	材料	毛坯件数	每台件数	
8	钻 铰 攻丝大端端面各孔	45钢	1	1	

设备名称	设备型号	同时加工件数	夹具	冷却润滑液
钻床	Z525	1	专用夹具	CEM-4

工序工时(S) 量具

单件 辅助 游标卡尺

工步号	工步内容	刀具	主轴转速(r/min)	切削速度(m/min)	进给量(mm/r)	背吃刀量(mm)	进给次数	工时定额(min) 机动	辅助
1	钻Ø23mm通孔四个	高速钢麻花钻	150	10.83	0.40		1	2.6	3.06
2	钻Ø6.5mm通孔	高速钢麻花钻	1360	27.8	0.3		1	0.03	4.482
3	钻Ø8.5mm孔两个	高速钢麻花钻	1360	36.3	0.22		1	0.208	3.06

编制日期 审核日期 会签日期

标记	处数	更改文件号	签字	日期

机械加工工序卡片

零件名称	CA6140主轴	零件图号	第5页	共14页	车间 机加车间
工序号	工序名称	材料	毛坯件数	每台件数	
10	精车小头切槽Ø70.5mm长31mm外圆	45钢	1	1	

设备名称	设备型号	同时加工件数	夹具	冷却润滑液
车床	Z525	1	专用夹具	CEM-4

工序工时(S) 量具

单件 辅助 游标卡尺

工步号	工步内容	刀具	主轴转速(r/min)	切削速度(m/min)	进给量(mm/r)	背吃刀量(mm)	进给次数	工时定额(min) 机动	辅助
1	车Ø70.5长31外圆	合金车刀	1200	265.6	0.26	0.375	1	0.24	0.14
2	车Ø70mm长4mm	合金车刀	1200	263.75	0.26	0.625	1	0.02	0.35
3	车Ø74.5mm长44mm外圆	合金车刀	1200	278.6	0.26	0.66	1	0.135	0.25
4	车Ø73.5mm长44mm外圆	合金车刀	600	137.4	0.26	1.18	2	0.038	0.24
5	车Ø75.5mm长26mm	合金车刀	600	144.6	0.26	0.6	1	0.353	0.14
6	车Ø74.5mm长4mm	合金车刀	600	136	0.26	1.1	2	0.038	0.10
7	车大端Ø78mm长27mm	合金车刀	918	90.4	0.26	0.35	1	0.35	0.24
8	车小端Ø75.75mm长27外圆	合金车刀	600	136.05	0.26	1.475	2	0.27	0.25
9	车Ø78mm长4mm	合金车刀	600	147	0.26	1.625	2	0.038	0.36

编制日期 审核日期 会签日期

标记	处数	更改文件号	签字	日期

机械加工工序卡片

零件名称	CA6140主轴	零件图号	第6页	共14页	车间 机加车间
工序号	工序名称	材料	毛坯件数	每台件数	
10	精车小头切槽Ø70.5mm长31mm外圆	45钢	1	1	

设备名称	设备型号	同时加工件数	夹具	冷却润滑液
车床	Z525	1	专用夹具	CEM-4

工序工时(S) 量具

单件 辅助 游标卡尺

工步号	工步内容	刀具	主轴转速(r/min)	切削速度(m/min)	进给量(mm/r)	背吃刀量(mm)	进给次数	工时定额(min) 机动	辅助
10	车Ø80.5mm长5.5mm	合金车刀	600	151.6	0.26	1	2	0.05	0.28
11	车Ø76.5mm长3mm	合金车刀	566	144	0.26	1	3	0.032	0.29
12	车Ø80.5mm长101.5mm	合金车刀	625	151.6	0.26	0.375	1	0.663	0.26
13	车Ø80mm长4mm	合金车刀	600	150.72	0.26	0.625	1	0.038	0.24
14	车Ø89.5mm长110mm	合金车刀	600	168.6	0.26	0.375	1	0.72	0.19
15	车Ø86mm长5mm外圆	合金车刀	600	162	0.26	1	3	0.032	0.26
16	车Ø90.5mm长108mm外圆	合金车刀	600	170.5	0.26	0.375	1	0.77	0.24
17	车Ø90mm长4mm外圆	合金车刀	600	170	0.26	0.625	1	0.038	0.26
18	车Ø98mm长10mm外圆	合金车刀	460	138	0.26	1	5	0.1	0.17

编制日期 审核日期 会签日期

标记	处数	更改文件号	签字	日期

机械加工工序卡片

零件名称	CA6140主轴	零件图号	第7页	共14页	车间 机加车间
工序号	工序名称	材料	毛坯件数	每台件数	
10	精车小头切槽Ø70.5mm长31mm外圆	45钢	1	1	

设备名称	设备型号	同时加工件数	夹具	冷却润滑液
车床	Z525	1	专用夹具	CEM-4

工序工时(S) 量具

单件 辅助 游标卡尺

工步号	工步内容	刀具	主轴转速(r/min)	切削速度(m/min)	进给量(mm/r)	背吃刀量(mm)	进给次数	工时定额(min) 机动	辅助
19	车Ø105mm长34mm外圆	合金车刀	460	146	0.26	0.625	1	0.3	0.24
20	车Ø105.5mm长60mm外圆	合金车刀	480	159	0.26	0.375	1	0.35	0.17
21	车Ø105mm长4mm外圆	合金车刀	460	151.6	0.26	0.65	1	0.05	0.12
22	车大端Ø108.6mm长51mm外圆	合金车刀	600	204.6	0.26	0.2	1	0.34	0.14
23	车小端Ø105.7长51mm外圆	合金车刀	600	63.45	0.26	0.25	1	0.34	0.24
24	车Ø115mm长27mm外圆	合金车刀	305	110	0.26	0.625	1	0.366	0.24
25	车Ø112mm长10mm外圆	合金车刀	380	133.6	0.26	1	4	0.12	0.26

编制日期 审核日期 会签日期

标记	处数	更改文件号	签字	日期

机械加工工序卡片

零件名称	CA6140主轴	零件图号	第8页	共14页	车间 机加车间
工序号	工序名称	材料	毛坯件数	每台件数	
11	钻、铰Ø40孔	45钢	1	1	

设备名称	设备型号	同时加工件数	夹具	冷却润滑液
钻床	Z525	1	专用夹具	CEM-4

工序工时(S) 量具

单件 辅助 游标卡尺

工步号	工步内容	刀具	主轴转速(r/min)	切削速度(m/min)	进给量(mm/r)	背吃刀量(mm)	进给次数	工时定额(min) 机动	辅助
1	钻Ø3.8mm深5mm的孔	高速钢麻花钻	1360	133.6	0.05			0.098	0.098
2	铰Ø4mm深5mm的孔	高速钢铰刀	1200	15	1.0		1	0.01	0.098

编制日期 审核日期 会签日期

标记	处数	更改文件号	签字	日期

机械加工工序卡片

零件名称	CA6140主轴	零件图号	第9页	共14页	车间 机加车间
工序号	工序名称	材料	毛坯件数	每台件数	
13	粗精铣键槽	45钢	1	1	

设备名称	设备型号	同时加工件数	夹具	冷却润滑液
铣床	Z525	1	专用夹具	CEM-4

工序工时(S) 量具

单件 辅助 游标卡尺

工步号	工步内容	刀具	主轴转速(r/min)	切削速度(m/min)	进给量(mm/r)	背吃刀量(mm)	进给次数	工时定额(min) 机动	辅助
1	粗洗花键	圆柱铣刀				<10mm		0.6	0.6
2	精铣花键	圆柱铣刀				<10mm		0.64	0.21

编制日期 审核日期 会签日期

标记	处数	更改文件号	签字	日期

机械加工工序卡片

零件名称	CA6140主轴	零件图号	第10页	共14页	车间 机加车间
工序号	工序名称	材料	毛坯件数	每台件数	
14	粗精铣键槽	45钢	1	1	

设备名称	设备型号	同时加工件数	夹具	冷却润滑液
铣床	Z525	1	专用夹具	CEM-4

工序工时(S) 量具

单件 辅助 游标卡尺

工步号	工步内容	刀具	主轴转速(r/min)	切削速度(m/min)	进给量(mm/r)	背吃刀量(mm)	进给次数	工时定额(min) 机动	辅助
1	粗铣键槽	圆柱铣刀		69				0.29	0.24
2	精铣键槽	圆柱铣刀		75				0.25	0.28

编制日期 审核日期 会签日期

标记	处数	更改文件号	签字	日期

机械加工工序卡片

零件名称	CA6140主轴	零件图号	第11页	共14页	车间 机加车间
工序号	工序名称	材料	毛坯件数	每台件数	
15	车三处螺纹	45钢	1	1	

设备名称	设备型号	同时加工件数	夹具	冷却润滑液
铣床	Z525	1	专用夹具	CEM-4

工序工时(S) 量具

单件 辅助 游标卡尺

工步号	工步内容	刀具	主轴转速(r/min)	切削速度(m/min)	进给量(mm/r)	背吃刀量(mm)	进给次数	工时定额(min) 机动	辅助
1	车M115×1.5mm螺纹	合金车刀	58	21.57	58	0.17		0.5	0.52
2	车M105×1.5mm长34mm螺纹	合金车刀	96	31	96	0.17		0.38	0.14
3	车M74×1.5mm长40mm螺纹	合金车刀	120	27.8	120	0.17		0.36	0.24

编制日期 审核日期 会签日期

标记	处数	更改文件号	签字	日期

机械加工工序卡片

零件名称	CA6140主轴	零件图号	第12页	共14页	车间 机加车间
工序号	工序名称	材料	毛坯件数	每台件数	
16	磨外圆	45钢	1	1	

设备名称	设备型号	同时加工件数	夹具	冷却润滑液
磨床	Z525	1		CEM-4

工序工时(S) 量具

单件 辅助 游标卡尺

工步号	工步内容	磨具	砂轮速度(m/s)	工件速度m/min	进给量(mm/r)	背吃刀量(mm)	进给次数	工时定额(min) 机动	辅助
1	粗磨Ø70mm长35mm外圆	普通磨具	27.5	20				0.54	0.42
2	粗磨Ø75.1mm长26mm外圆	普通磨具	27.5	20				0.4	0.35
3	粗磨Ø77.5mm长44mm外圆	普通磨具	27.5	26				0.01	0.32
4	粗磨Ø89.1mm长113mm外圆	普通磨具	27.5	26				6	0.35
5	粗磨Ø90.1mm长115mm外圆	普通磨具	27.5	28				5.466	0.24

编制日期 审核日期 会签日期

标记	处数	更改文件号	签字	日期

机械加工工序卡片

零件名称	CA6140主轴	零件图号	第13页	共14页	车间 机加车间
工序号	工序名称	材料	毛坯件数	每台件数	
17	精磨外圆	45钢	1	1	

设备名称	设备型号	同时加工件数	夹具	冷却润滑液
磨床	Z525	1	专用夹具	CEM-4

工序工时(S) 量具

单件 辅助 游标卡尺

工步号	工步内容	磨具	砂轮速度(m/s)	工件速度m/min	进给量(mm/r)	背吃刀量(mm)	进给次数	工时定额(min) 机动	辅助
1	精磨Ø70mm长35mm外圆	普通磨具	27.5	40		10		4.66	0.25
2	精磨Ø75h5mm长26mm外圆	普通磨具	27.5	40		10		4.24	0.54
3	精磨Ø75h5mm长44.5mm外圆	普通磨具	27.5	40		10		6.2	0.75
4	精磨Ø80mm长55mm外圆	普通磨具	27.5	40		10		8.96	0.73
5	精磨Ø89mm长113mm外圆		27.5	40		10		10.1	0.54
6	精磨Ø90mm长115mm外圆		27.5	40		10		10	0.52
7	精磨Ø105.1mm长60mm外圆		27.5	40		10		6min	0.54

编制日期 审核日期 会签日期

标记	处数	更改文件号	签字	日期

机械加工工序卡片

零件名称	CA6140主轴	零件图号	第14页	共14页	车间 机加车间
工序号	工序名称	材料	毛坯件数	每台件数	
17	粗磨1:12外锥大端外圆	45钢	1	1	

设备名称	设备型号	同时加工件数	夹具	冷却润滑液
磨床	Z525	1	专用夹具	CEM-4

工序工时(S) 量具

单件 辅助 游标卡尺

工步号	工步内容	磨具	砂轮速度(m/s)	工件速度m/min	进给量(mm/r)	背吃刀量(mm)	进给次数	工时定额(min) 机动	辅助
1	粗磨1:12大Ø77.5小Ø75.35mm	普通磨具	27.5	28		10		1.1	0.24
2	粗磨1:12外锥Ø108.6小Ø105.3mm	普通磨具	27.5	40		10		1.5	0.36
3	粗磨1:12外锥大端外锥Ø106.47mm	普通磨具	27.5	26		10		0.8	0.18

编制日期 审核日期 会签日期

标记	处数	更改文件号	签字	日期

CA6140主轴工艺卡片	材料		比例	
	数量		图号	
制图	黄 慧	2012.6.1	黑龙江工程学院	
审核				

样卡 仅供参考