A2-过滤盖工件图

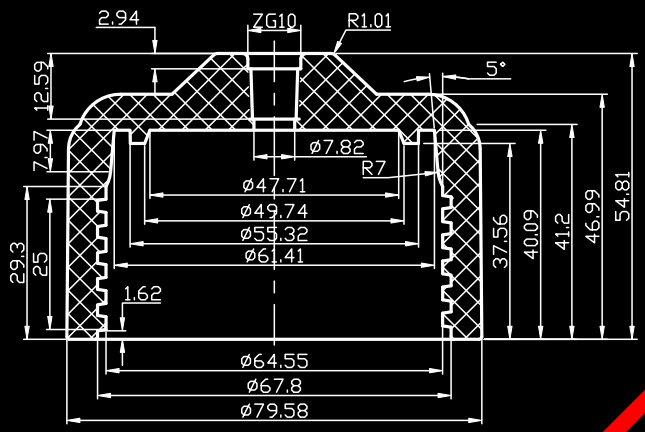

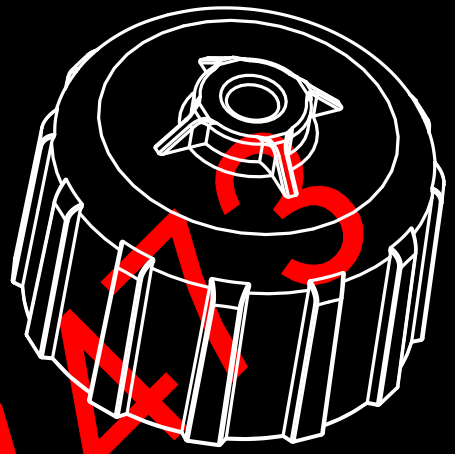

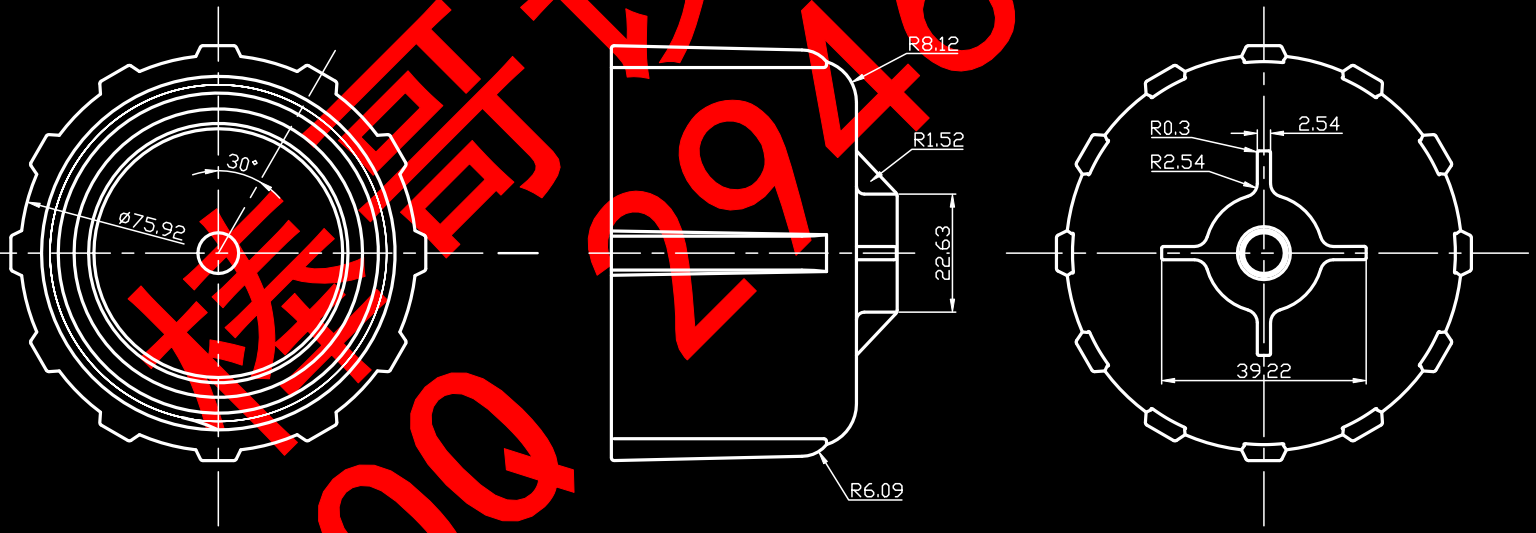

精品设计
QQ 2946724

技术要求

1. 脱模斜度为1°。
2. 尺寸精度为MT4。
3. 大螺纹螺距为5，小螺纹螺距为1。
4. 其余倒角均为R0.51mm。

饮水机过滤盖			材料	收缩率	比例	图号
			PP	1.5%	1:1	shc04
设计		日期				
绘图		日期				
审核						

A0-模具装配图

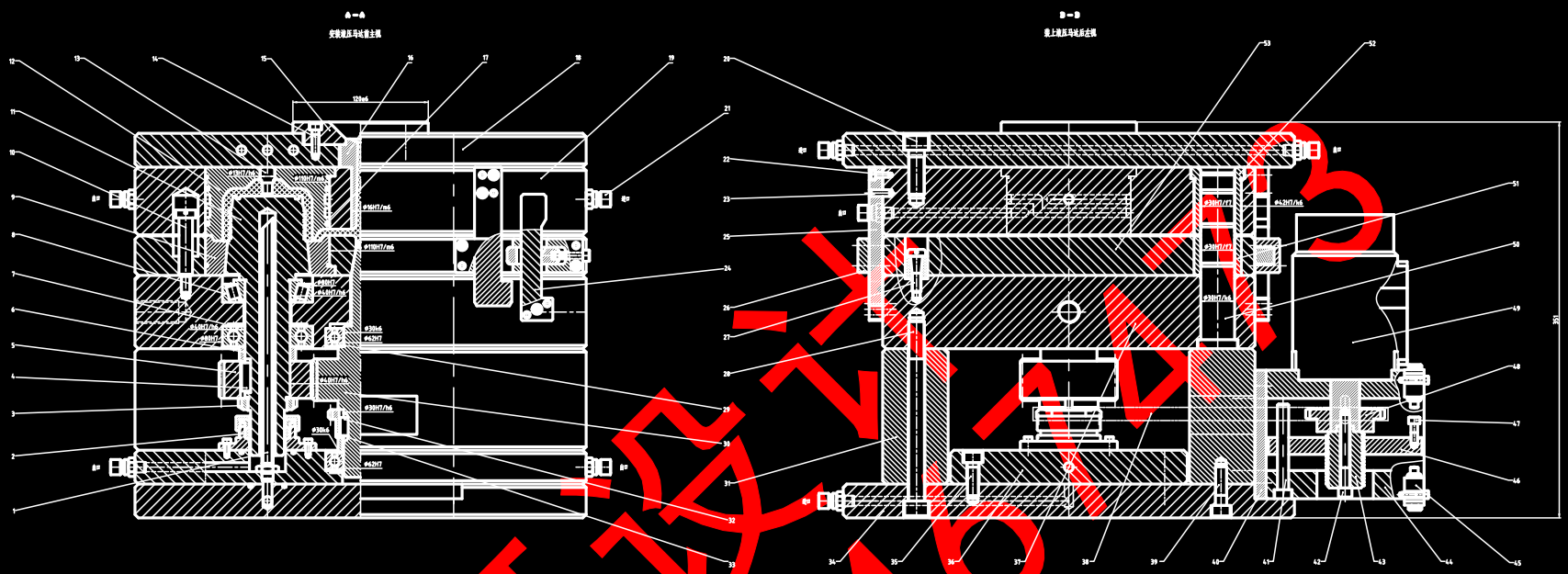

毕业设计
QQ 2948...3

输入功率P /KW	输入转速n r/min	总传动比i	总效率η	传 动 特 性			
				m	Z1	Z2	α
5	160	1	65%	2	41	41	20°

技术要求

1.注塑机为SZ-250/1300。
2.制品材料为PP。
3.制件为大型_KM (Ø13540)，按GB/T12556.1~12556.2-1990制造，精度为IT8级。
4.选中型注塑机的动作不同于一次分型和单动作一般，用以主轴螺杆旋转和大动作用，把制件拉出型口外。
5.模具第一次分型取分开时，当制品拉出11.和5.离后，在推杆63作定分时作用下，制件推出动机构。
6.支座总成8和支座总成9上两向四面都各开动液压马达安装和制件转换之用向四面都各开H7/m6，联动推动液压轴的精度为0.8 μm，保证制件不溢料。
7.模具所有运动分合面须无显示痕，不得有互相咬合等现象，因表面发光等所不得有对应痕，表面必须抛光，并注意A、B面平行度为0.1毫米在模具方向上面高为5mm，C导柱和上斜面平行度为斜面面在合模方向上垂直为25mm。
8.本模具小型顶出装置装置简小，此导柱在闭型时顺合从点装置简小，加工时特别注，其间隙应小于PP的最小溢边间隙值0.025~0.04mm。
9.顶出动力杆46初始位置装在下顶位动机开关45。
10.试模时调节拉紧杆27，使定模板1 9与推件板53先合模，调节定距拉杆10的位置，使定型二次分型时分型面分开的距离不小于30mm，也不能大于38mm；调节推动螺杆47的位置，使定从动板带动螺拉杆11 使5 顶出推动到位动机开关后停止运转。
11.一模出两件。

53	LKM	推件板	1	45	HRC50~55
52	LKM	带头导套	1	T8	HRC50~55
51	LKM	直导套	4	T8	HRC50~55
50	LKM	导柱	4	20	HRC50~55
49	3M-R315	摆线液压马达	1		
48	GB5269-85	键轮	1	45	五A HBS180-210
47	GB70-85 M6×18	推动螺钉	1	45	按照对调整
46		顶位动头板	1	45	
45		顶位动头开关	2		
44		马达底板	1	45	
43		模拉杆	1	45	HRC43-48
42	GB70-85 M10×65	固定螺钉	4	45	
41		导向销	1	45	HRC43-48
40		马达固定板	1	45	
39	GB70-85 M10×35	固定螺钉	4	45	
38	GB5269-85	键轮	1	45	五A HBS180-210
37	LKM	推板板	1	45	HBS250-280

36	LKM	支撑板	1	45	HBS250-280
35	GB70-85 M10×30	固定螺钉	6	45	
34	LKM	动模座板	1	45	HBS250-280
33	GB5269-85	键轮	1	45	五A HBS180-210
32	GB896-79 8×7	平键	1	45	HRC28-38
31	LKM	垫块	2	45	HBS250-280
30	SHC03	主动齿轮	1	45	五A HBS180-210
29	GB/T276-94	6206轴承	4	合锻合金钢	HRC61~65
28	GB70-85 M14×160	固定螺钉	4	45	
27		拉紧板件	4		详见说明书
26		轴承盖	4	45	详见说明书
25		L.形垫块	4	45	详见说明书
24		C.形垫块	4	45	详见说明书
23	GB119-86 A10×50	圆柱销	6	45	HRC43-48
22	GB70-85 M4×12	固定螺钉	5	45	
21	HB2198-89 M10	水管接头	14	铜	
20	GB70-85 M14×40	固定螺钉	4	45	
19	LKM	支撑板	1	45	HBS250-280
18	LKM	支撑垫板	1	45	HBS250-280
17	GB3452.1-92	O型密封圈	4	橡胶	
16		浇口套	1	T10A	HRC58-62
15		定模板	1	45	HRC43-48
14	GB70-85 M6×22	固定螺钉	4	45	
13		带锥纹型动	4	55	HBS183-235 (24齿)
12	SHC02	定模固定块	2	55	HBS183-235
11	SHC01	螺纹型块	2	55	HBS183-235
10		定型芯杆	4	45	HRC43-48
9		带锥型定型块	2	55	HBS183-235
8	GB/T297-94	30208轴承	2	合锻合金钢	HRC61~65
7	GB/T276-94	6208轴承	2	合锻合金钢	HRC61~65
6		轴承盖	4	45	HRC54-58
5	d82	从动轮	2	45	五A HBS180-210
4	GB896-79 12×8	平键	2	45	HRC28-38
3	GB82 M40×15	圆螺母	2	45	HRC35-45
2	#30	轮辐调整轴	2	NFS-1	详见说明书
1	#10×220	定水销管	2	铜	
序号	标准代号	零件名称	数量	材料	备注

饮水机过滤盖注塑模具装配图				shc00
标记	处数	更改文件号	签名	年月日
设计		标准化		阶段标记	重量	比例
制图						1:1
审核				
工艺		批准		共 5 张 第 1 张

A2-定模型腔块

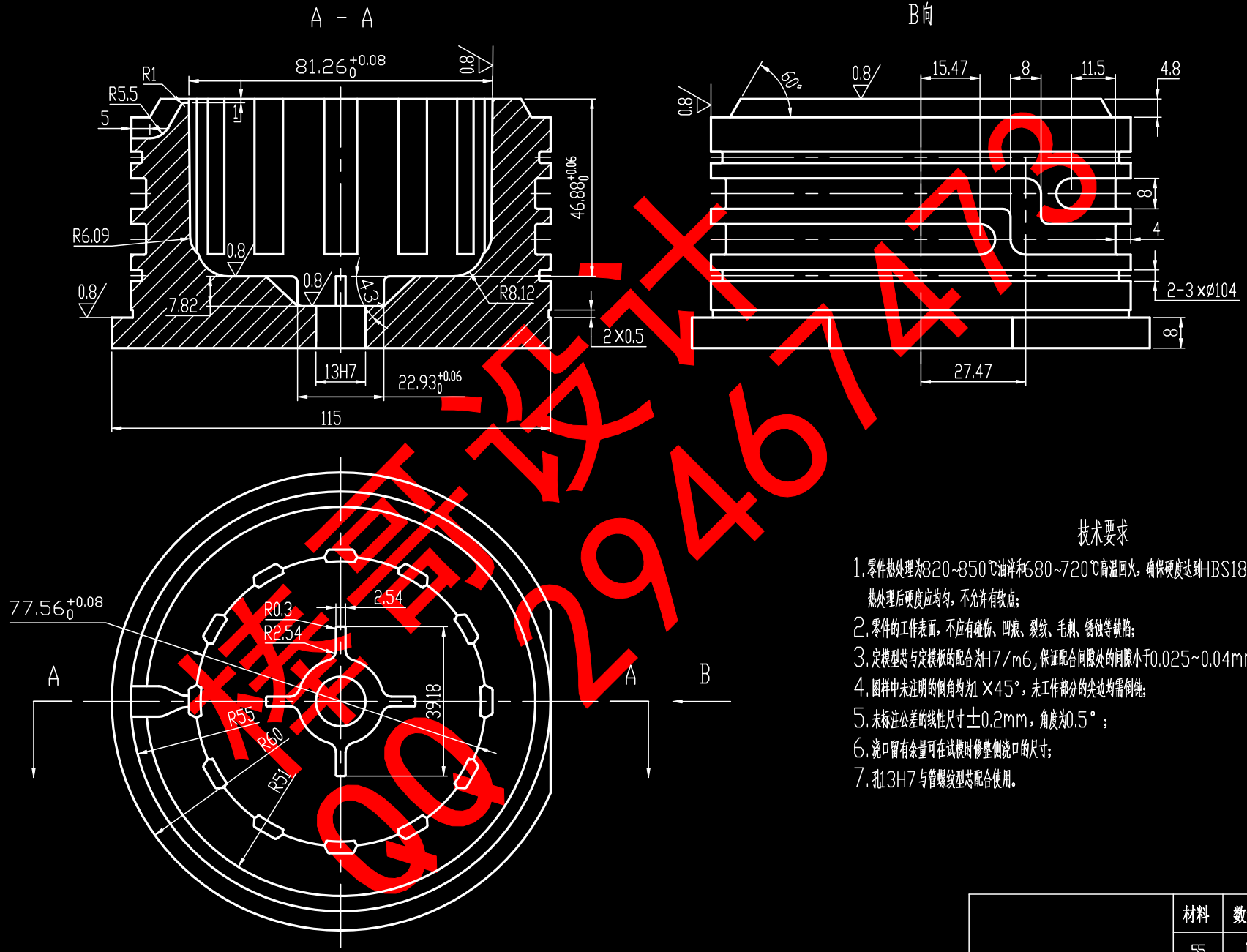

技术要求

1. 零件热处理为820~850℃油淬和680~720℃高温回火，确保硬度达到HBS183~235，热处理后硬度应均匀，不允许有软点；
2. 零件的工作表面，不应有碰伤、凹痕、裂纹、毛刺、锈蚀等缺陷；
3. 定模型芯与定模板的配合为H7/m6，保证配合间隙处的间隙小于0.025~0.04mm；
4. 图样中未注明的倒角均为1×45°，未工作部分的尖边均需倒钝；
5. 未标注公差的线性尺寸±0.2mm，角度为0.5°；
6. 浇口留有余量可在试模时修整侧浇口的尺寸；
7. 孔13H7与管螺纹型芯配合使用。

		材料	数量	比例	图号
		55	1	1:1	shc02
设计		日期			
绘图		日期			
审核					

扫描-设计
QQ 2946747

A2-螺纹型芯

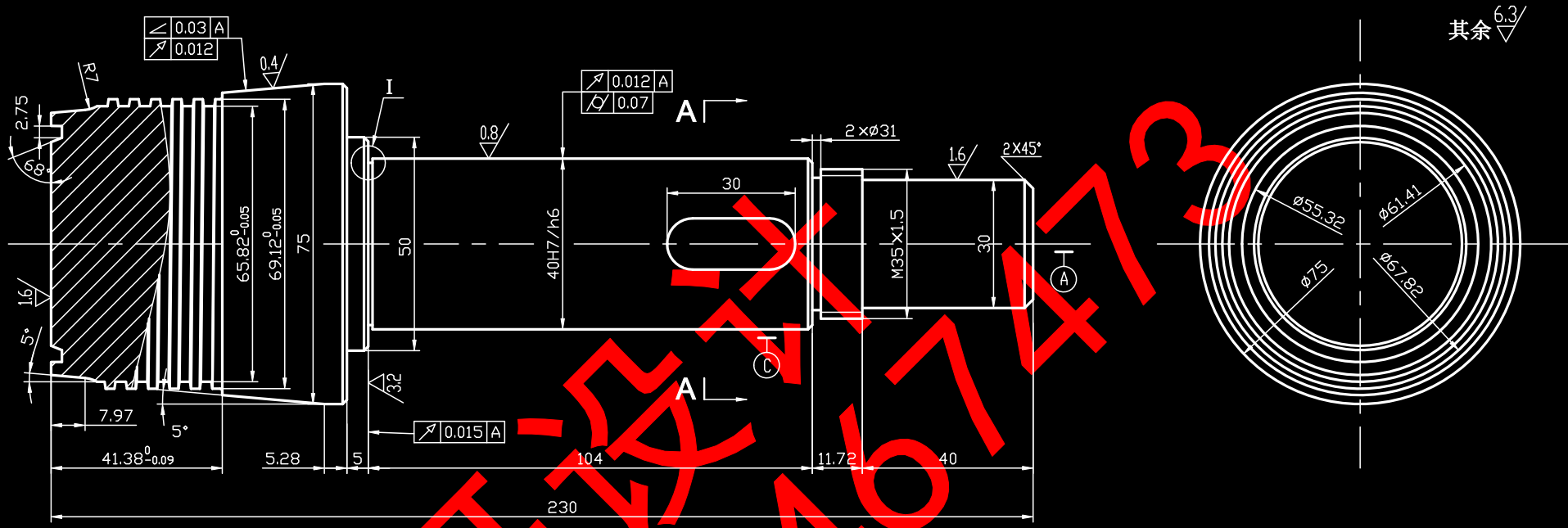

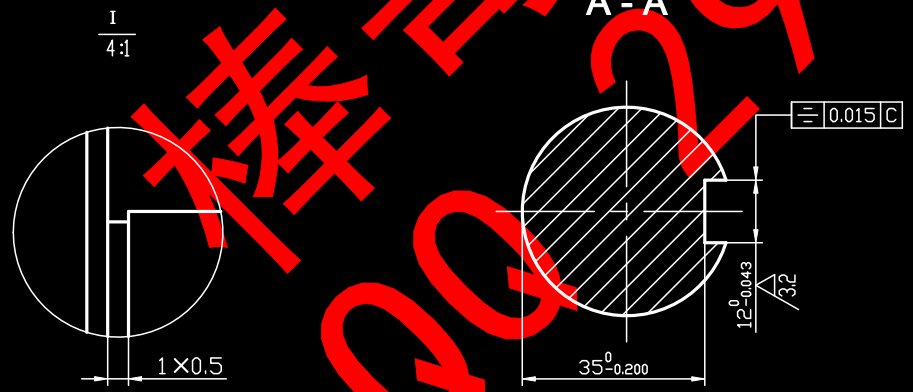

薄哥设计
QQ2294677473

技术要求

1. 零件工作部分热处理，零件热处理为820~850℃油淬和680~720℃高温回火确保硬度达到HBS183~235，热处理后硬度应均匀，不允许有软点；
2. 零件的工作表面，不应有碰伤、凹痕、裂纹、毛刺、锈蚀等缺陷；
3. 型芯定位锥形面与推件板的配合为H7/m6，保证配合间隙处的间隙小于0.025~0.040mm；
4. 图样中未注明的倒角均为 1×45°，未工作部分的尖边均需倒钝；
5. 未标注公差的线性尺寸±0.2mm，角度为0.5°；
6. 梯形螺纹的螺距为5.08±0.04mm，螺纹升角为18°.

螺纹型芯				材料	数量	比例	图号
				55	2	1:1	shc01
设计		日期					
绘图		日期					
审核							

A2-主动齿轮

法向模数	m	2
齿数	z_1	41
压力角	α	20°
分度圆直径(mm)	d_1	82
齿顶高系数	h_a^*	1
顶隙系数	c^*	0.25

其余 3.2

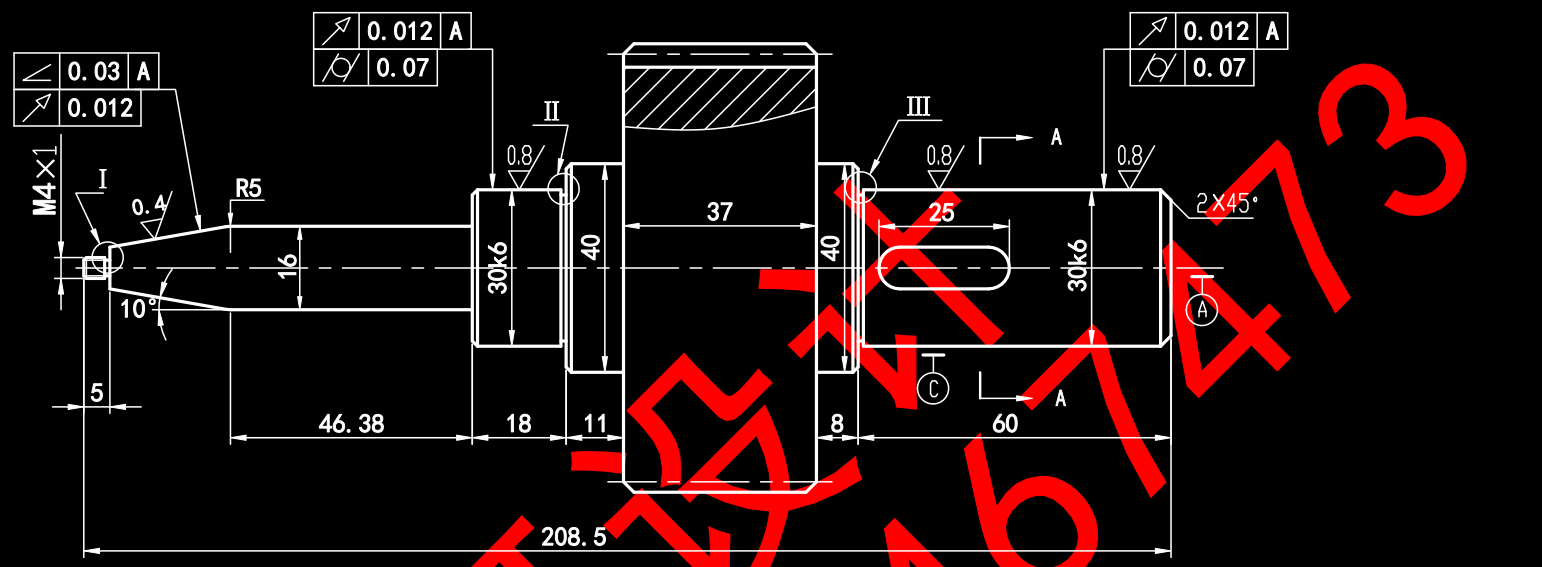

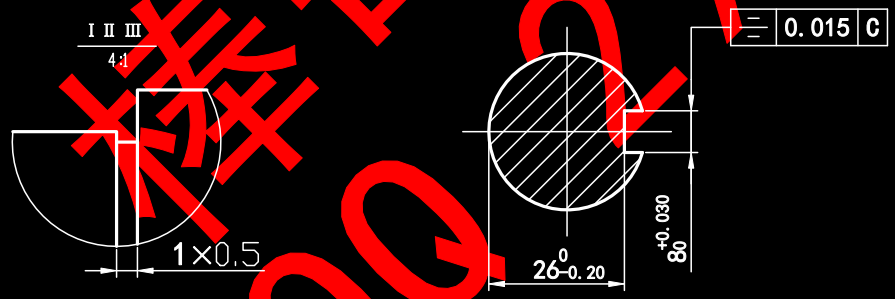

技术要求

1. 零件正火处理，确保齿面硬度达到HBS180~210，处理后硬度应均匀，不允许有软点；
2. 零件的工作表面，不应有碰伤、凹痕、裂纹、毛刺、锈蚀等缺陷；
3. 定位锥面与装件板的间隙配合为H7/m6，保证配合间隙处的间隙<0.025~0.04mm；
4. 图样中未注明的倒角均为1×45°，未工作部分的尖边均需倒钝；
5. 未标注公差的线性尺寸±0.2mm，角度为0.5°。

主动齿轮	材料	数量	比例	图号
	55	1	1:1	shc03

设计		日期	
绘图		日期	
审核			

样品设计
QQ 2946747473