A0-底盘与支腿

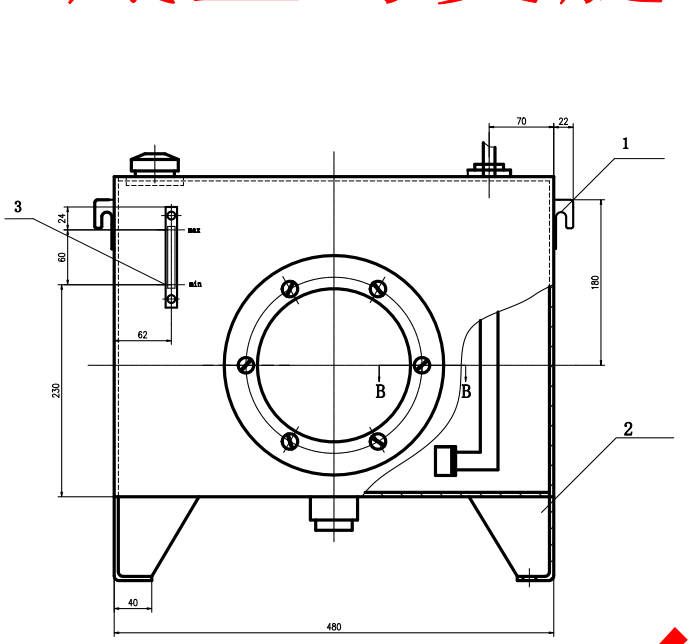

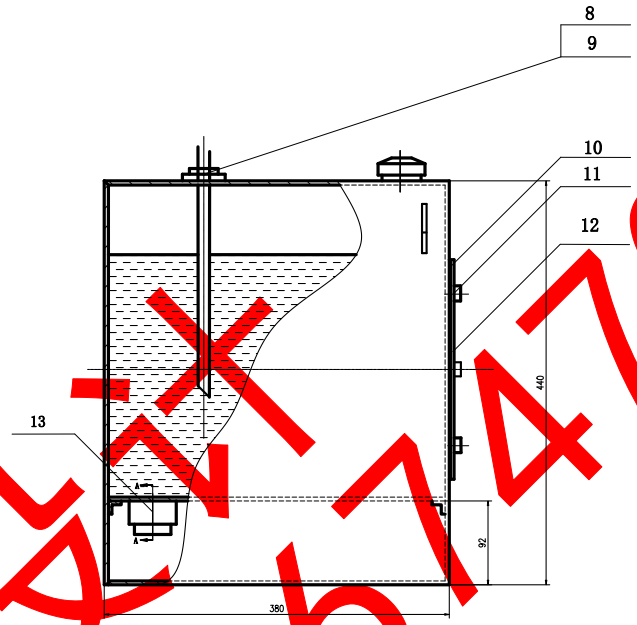

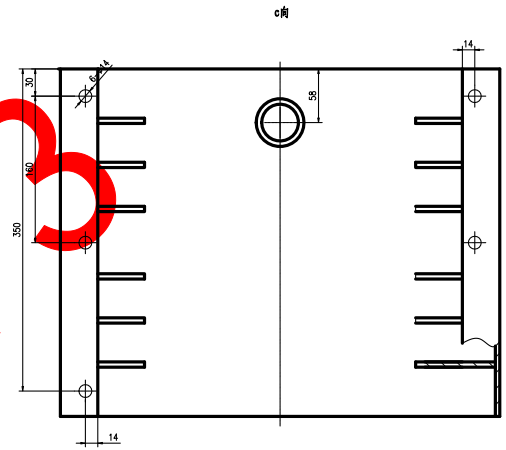

c

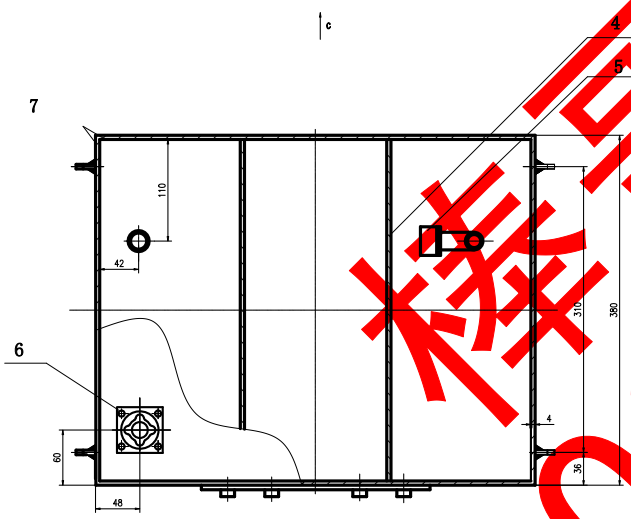

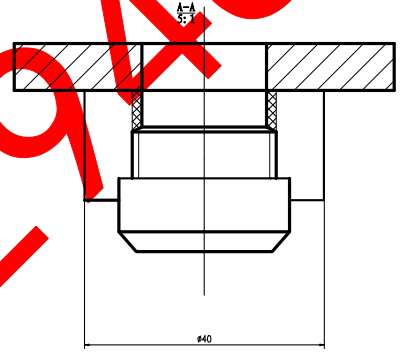

B-B视图

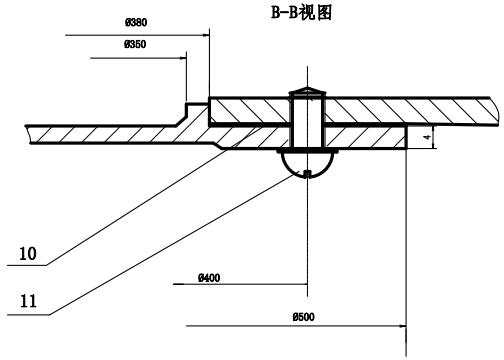

技术要求

1. 液压油在20KPa，压力下浸入水中保压30s后不应有漏气现象
2. 液压油箱外表面喷涂应符合行业标准QC/TT484-1999TQ8的标准
3. 焊接均匀，无夹杂漏焊虚焊
4. 焊后不准出现渗漏，管道堵塞现象
5. 装配油塞时应涂螺纹密封胶以保证密封。
6. 未注圆角R3

序号	代号	名称	数量	材料	单件总计	备注
13	M10X1.5	油塞	1	Q235-A		
12	GB/T9439-1988	堵盖	1	HT200		
11	GB65-85	螺钉5X8	6	Q235-A		
10	GB 8071-1987	密封衬垫	1	石棉橡胶纸		
9	T1	油管	2	紫铜		
8	JB/ZQ4399-1997	管接头	1	Q235-A		
7	GB/T709-2006	等边角钢	12	Q235-A		
6	GB65-66	空气过滤器	1			标准件
5	XU-100x200	油油器	1			标准件
4	GB/T709-2006	隔板	2	Q235-A		
3	YWZ-70T	液位温度计	1			标准件
2	GB/T709-2006	肋板	2	Q235-A		
1	GB/T709-2006	吊耳	4	Q235-A		

标记	处数	分区	更改文件号	签名	年月日
设计	审查		标准化		
审核					

阶段标记	重量	比例
		1:2

黑龙江工程学院 汽车与交通工程学院

油箱装配总成

HGCLJhcshili-6

样哥设计
QQ 2946774733

A0-支腿装配总成

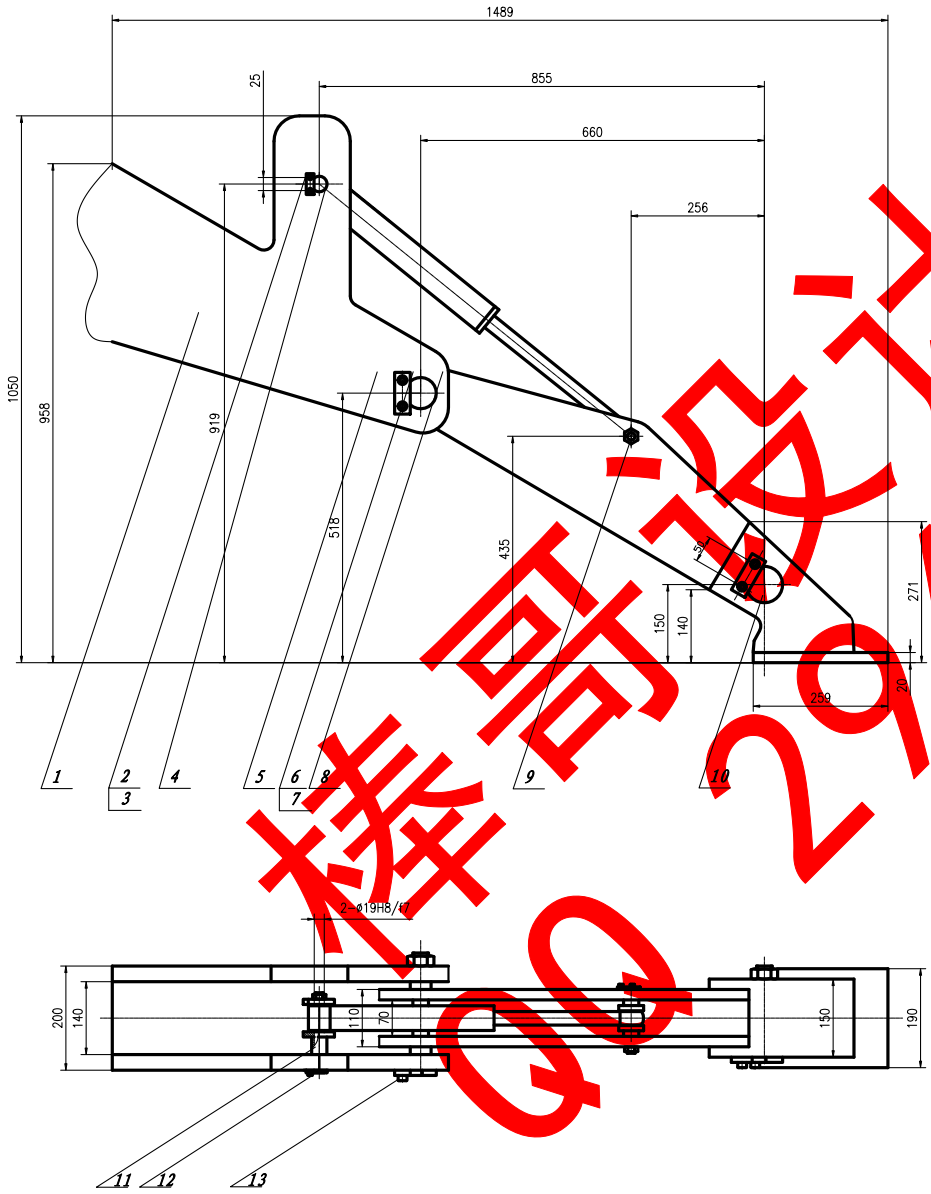

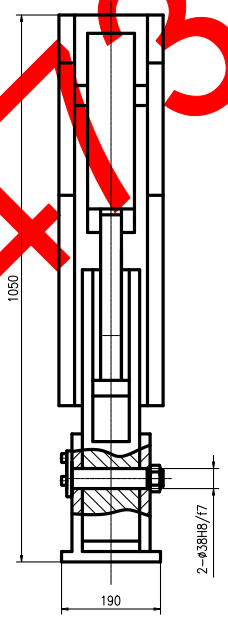

样图设计 Q9 2946747

技术要求

1. 产品各连接部位应严密，不得有渗漏油现象；
2. 同一型号产品的零部件能互换；
3. 产品表面涂漆应符合ZBJ84014要求；
4. 整体装配时，销轴应该能轻轻推如轴孔内，并能自由转动，在轴孔内注满2#锂基脂润滑油.

序号	代号	名称	数量	材料	单件重量	总计重量	备注
13	GB/T6184-2000	自锁螺母M16	2				标准件
12	GB/T6184-2000	自锁螺母M30	2				标准件
11	GB/T699-2008	支撑套	2	45			
10	GB/T699-2008	销4	1	45			
9	GB/T699-2008	销3	1	45			
8	GB/T699-2008	销2	1	45			
7	GB/T6190-1986	内六角螺栓M10×20	4				标准件
6	GB/T709-2006	防转片2	2	Q235A			
5	GB/T709-2006	支腿焊合件2	1	Q235A			
4	GB/T699-2008	销1	1	45			
3	GB/T6190-1986	内六角螺栓M5×12	4				标准件
2	GB/T709-2006	防转片1	1	Q235A			
1	GB/T709-2006	支腿焊合件1	1	Q235A			

标记	处数	分区	更改文件号			
设计	施仕林		标准化			
审核						
工艺						

阶段标记	重量	比例
		1:5
共 张	第 张	

黑龙江工程学院
汽车与交通工程学院

支腿装配总成

HGCCLBaoshilin-6

A0-装配图

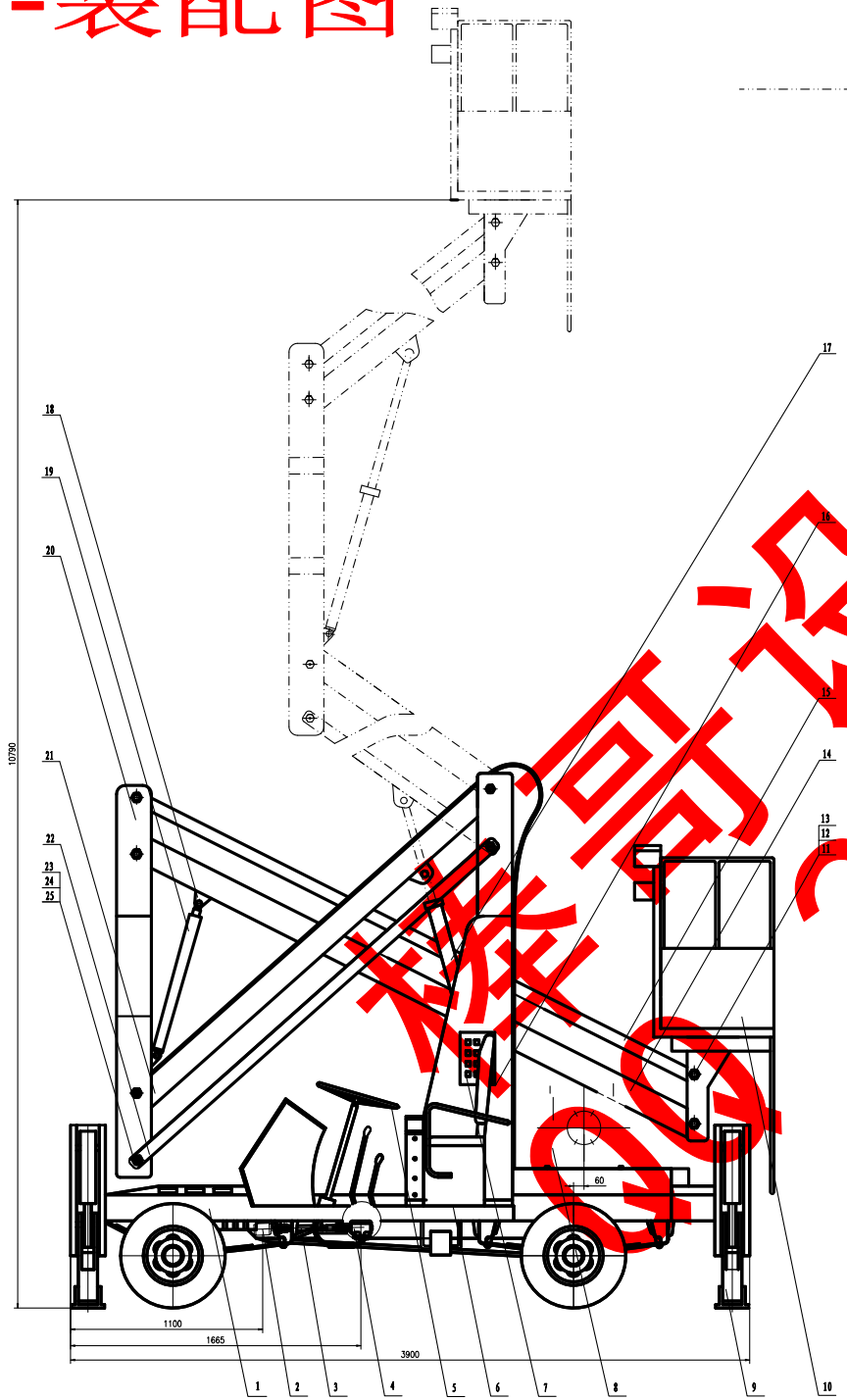

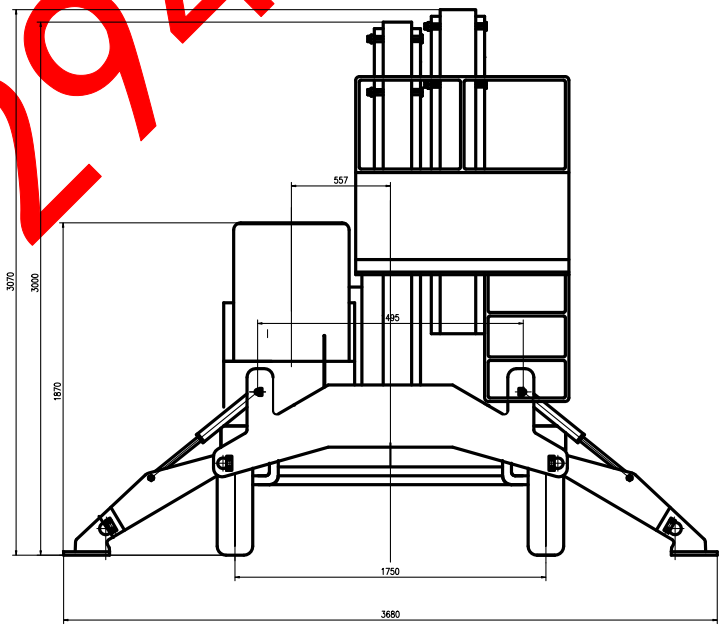

技术要求

1、各表面涂防锈漆；
2、各销轴安装时涂抹润滑油；
3、装配后试运行，保证各联接点运动灵活，定位可靠；
4、保证液压系统无漏油现象；
5、进行负载试验，考核设备性能。

序号	代号	名称	数量	材料	单件	总计	备注
25	GB/T 117-2000	销轴	2				
24	BDL-GZJT-13	垫圈	1	45			
23	BDL-GZJT-12	销	1	35			
22	BDL-GZJT-11	下平台铰耳	2				
21	BDL-GZJT-10	下伸外臂	1				
20	BDL-GZJG-09	上支撑臂	1				
19	BDL-GZJT-09	上臂液压缸	1				
18	BDL-GZJT-08	支撑座	1				
17	BDL-GZJT-07	下臂液压缸	1				
16	BDL-GZJG-03	主承重臂	1	Q235			
15	BDL-GZJT-06	上平台铰耳	1	Q235			
14	BDL-GZJG-05	上伸外臂	1	Q235			
13	GB/T 117-2000	销轴	8				
12	BDL-GZJT-04	垫圈	4	45			
11	BDL-GZJT-03	销	4	35			
10	BDL-GZPT	工作平台	1				
9	BDL-GZJT-02	支腿	4				
8	BDL-TYYZ	液压油缸	1				
7	BDL-GZBD	控制阀组	1				
6	BDL-GZJG-01	回转结构	1				
5	BDL-GZJT-02	发动支承座	1				
4	CB-F	油泵	1				
3	BDL-CDZ	传动轴	1				
2	DF6T50	取力器	1				
1	BDL-GZJT-01	三类底盘	1				

装配总成	黑龙江工程学院 汽车与交通工程学院
	GKT-13装配总成

禁哥设计
2946747473

A1-液压系统

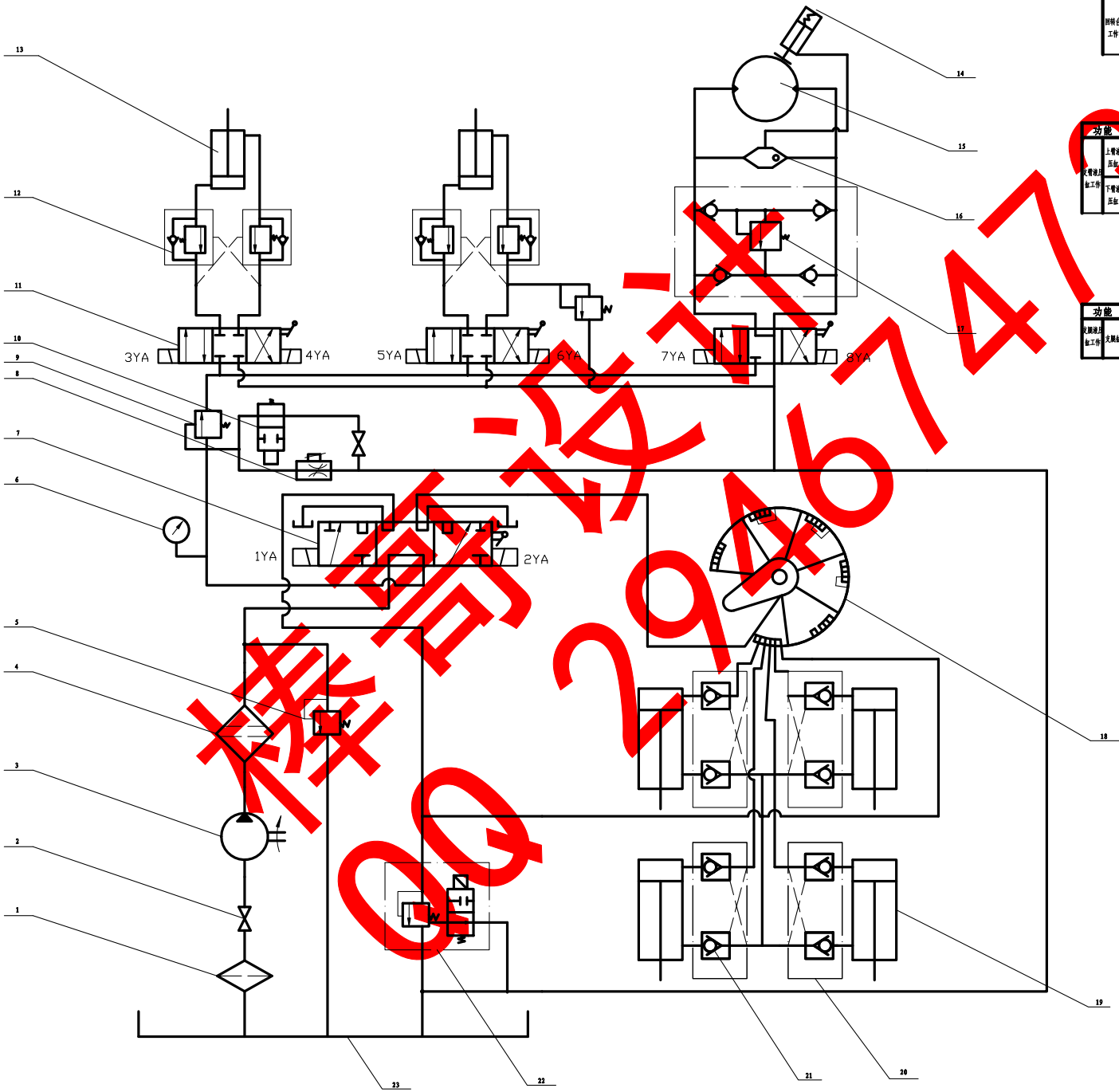

回转台工作控制阀状态图

功能	工作过程	元件	液压泵	1YA	2YA	3YA	4YA	5YA	6YA	7YA	8YA
回转台工作	左旋转		+	−	−	−	−	−	−	−	+
	右旋转		+	−	−	−	−	−	−	+	−
	锁止		+	−	−	−	−	−	−	−	−

支臂液压缸工作控制阀状态图

功能	工作过程	元件	液压泵	1YA	2YA	3YA	4YA	5YA	6YA	7YA	8YA
支臂液压缸工作	上臂液压缸	升起	+	−	−	+	−	−	−	−	−
		降落	+	−	−	−	+	−	−	−	−
	下臂液压缸	升起	+	−	−	−	−	+	−	−	−
		降落	+	−	−	−	−	−	+	−	−

支腿液压缸工作控制阀状态图

功能	工作过程	元件	液压泵	1YA	2YA	3YA	4YA	5YA	6YA	7YA	8YA
支腿液压缸工作	支腿	伸出	+	−	+	−	−	−	−	−	−
		收回	+	+	−	−	−	−	−	−	−

(+)表示工作；(−)表示不工作.

序号	代号	名称	数量	材料	单件重量	总计重量	备注
23	GTK-01-01	油箱	1	组件			
22	DAW-30	卸荷阀	1	组件			
21	YAF3-Eb10B	单向阀	12	组件			
20	GB5783-86	双向液压锁	1	组件			
19	GTK-13-02	支腿液压缸	4	组件			
18	QYZTF-S10D	支腿分配阀	1	组件			
17	WYHC15-00	回转缓冲阀	1	组件			
16	VR2110-01-X	梭阀	1	组件			
15	MPB20型	液压马达	1	组件			
14	GW-YYXT-05	制动器	1	组件			
13	GTK-13-01	支臂液压缸	2	组件			
12	SP15F	单向顺序阀	4	组件			
11	34DY-B10H-T	三位四通换向阀	3	组件			
10	22D-25BH	电磁阀	1	组件			
9	XFF3-E10B-C	顺序阀	1	组件			
8	LF3-E10B	节流阀	1	组件			
7	26YF3-BBZ	支腿操作阀	1	组件			
6	Y-60	压力表	1	组件			
5	DBD型	安全溢流阀	4	组件			
4	XU-22×100	细滤油器	1	组件			
3	CB-F	液压泵	1	组件			
2	YJZQ-J10N	截止阀	2	组件			
1	BF4-50型	粗滤清器	1	组件			

标记	处数	分区	更改文件号	签名	年月日
设计	施仕林		标准化		
审核					
工艺			批准		

阶段标记	重量	比例
共 张	第 张	

黑龙江工程学院
汽车与交通工程学院

液压系统

样图设计
QQ 2946747