A0-试验台总装

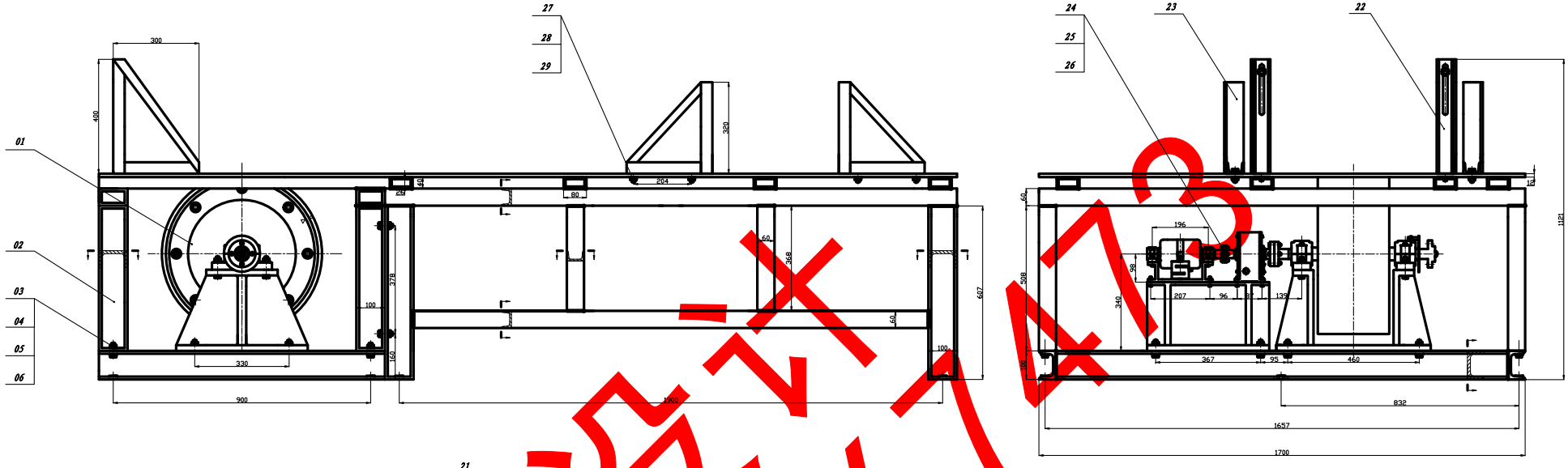

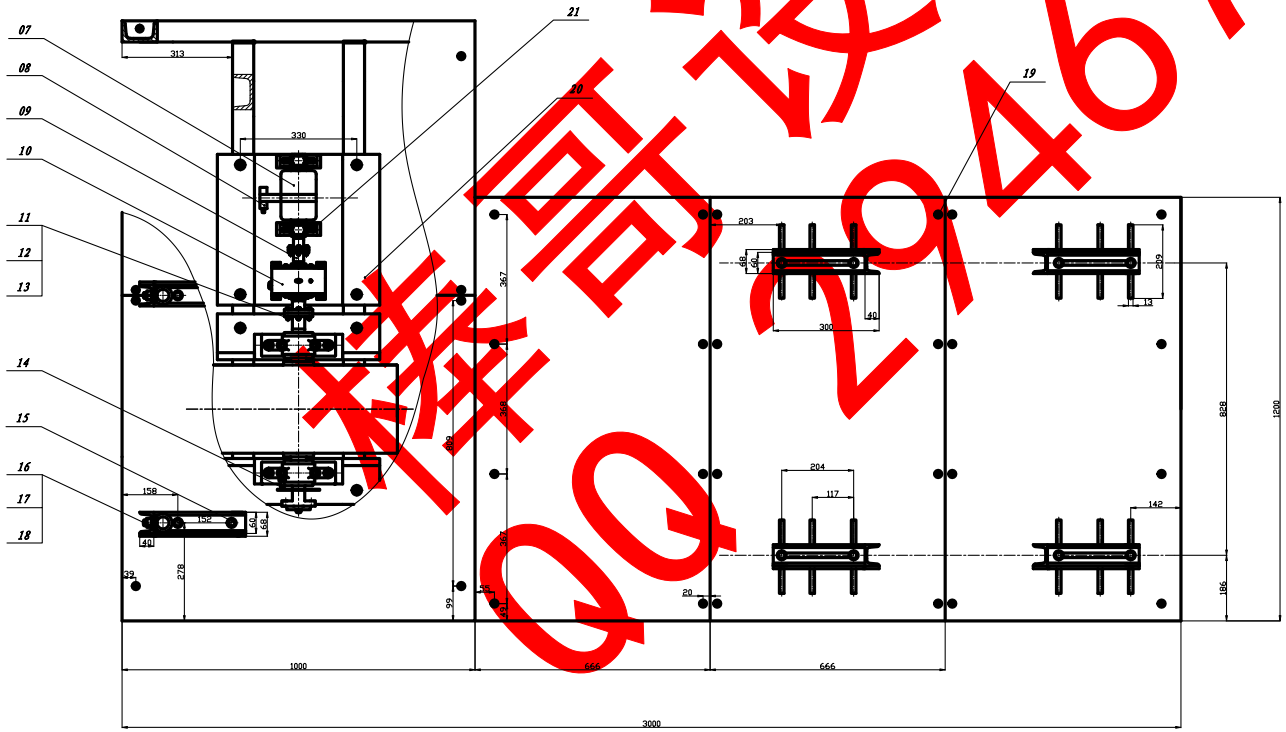

技术特性

交流发电机		滚筒直径
功率/kW	转速（r/min）	/mm
1.26	4000	560

说明：本减速器实现的是升速功能，注意安装方向。
试验时车轮驱动转鼓转动， 转鼓通过联轴器驱动升速器，升速器通过联轴器与交流发电机连接，驱动发电机运转，产生制动力矩。

技术要求

1. 装配时，应严格按照工艺的要求，顺序组装；
2. 试验台架表面涂灰色油漆；
5. 所有通口螺纹必须在螺栓上涂密封胶后再将螺栓拧入；
6. 滚动轴承调整游隙为0.05-0.1mm。

序号	代号	名称	数量	材料	单件总计	重量	备注
29	GB5783	螺栓M12	8	Q235-A			
28	GB97.1-85	垫圈M12	8	Q235			
27	GB/T6170-2000	螺母M12	8	Q235-A			
26	GB5783	螺栓M5	4	Q235-A			
25	GB97.1-85	垫圈M5	4	Q235			
24	GB/T6170-2000	螺母M5	4	Q235-A			
23	1700310	夹紧装置	2组	Q235-A			
22	1700309	吊重装置	1组	Q235-A			
21	GB/T7813-1998	滚轴轴承座	2				
20	1700308	支座	1	HT200			
19	GB5783	螺栓M6	32	Q235-A			
18	GB/T825-1988	吊环螺钉M16	2	20			
17	GB97.1-85	垫圈M16	2	Q235			
16	GB/T6170-2000	螺母M16	2	Q235-A			
15	GB5783	螺栓M12	4	Q235-A			
14	1700307	速度传感器	1				
13	GB5783	螺栓M6	4	Q235-A			
12	GB97.1-85	垫圈M6	4	Q235-A			
11	GB/T6170-2000	螺母M6	4	Q235-A			
10	1700306	减速器	1				
09	1700305	联轴器	1	GBT276-1994			
08	1700304	拉压传感器	1				
07	1700303	交流发电机	1				
06	GB/T852-1988	斜垫圈M12	16	Q235-A			
05	GB5783	螺栓M12	16	Q235-A			
04	GB97.1-85	垫圈M12	16	Q235			
03	GB/T6170-2000	螺母M12	16	Q235-A			
02	1700302	机架	1	Q235-A			
01	1700301	转鼓机构	1				

标记	处数	分区	更改文件号	签字	日期
设计		审核			
工艺					

黑龙江工程学院 汽车与交通工程学院			
测功机总成	阶段标记	重量	比例
			1:5
	共 1 张	第 1 张	

毕设设计
QQ 2946747

A0-转鼓机构

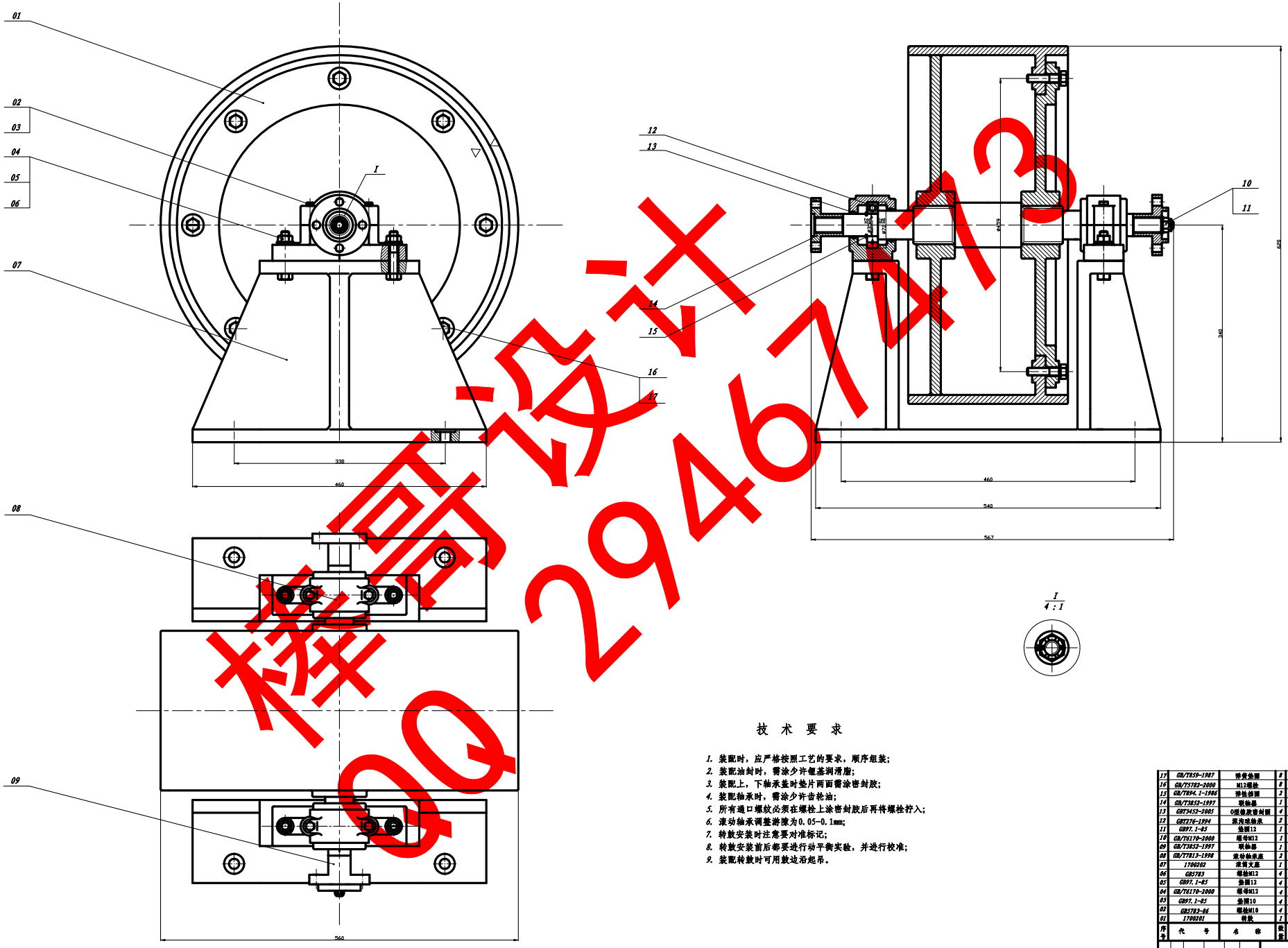

样图设计
QQ 2946774173

技 术 要 求

1. 装配时，应严格按照工艺的要求，顺序组装；
2. 装配油封时，需涂少许锂基润滑脂；
3. 装配上，下轴承盖时垫片两面需涂密封胶；
4. 装配轴承时，需涂少许齿轮油；
5. 所有通口螺纹必须在螺栓上涂密封胶后再将螺栓拧入；
6. 滚动轴承调整游隙为0.05-0.1mm；
7. 转鼓安装时注意要对准标记；
8. 转鼓安装前后都要进行动平衡实验，并进行校准；
9. 装配转鼓时可用鼓边沿起吊。

序号	代号	名称	数量	材料	单件	总计	备注
17	GB/T859-1987	弹簧垫圈	8	65Mn			
16	GB/T5782-2000	M12螺栓	8	Q235-A			
15	GB/T894.1-1986	弹性挡圈	2	65Mn			
14	GB/T3852-1997	联轴器	1				
13	GB/T3452-2005	O型橡胶密封圈	4	橡胶			
12	GB/T276-1994	深沟球轴承	2				
11	GB97.1-85	垫圈12	1	Q235			
10	GB/T6170-2000	螺母M12	1	Q235-A			
09	GB/T3852-1997	联轴器	1				
08	GB/T7813-1998	滚珠轴承座	2				
07	1700202	滚筒支座	1	HT300			
06	GB5783	螺栓M12	4	Q235-A			
05	GB97.1-85	垫圈12	4	Q235			
04	GB/T6170-2000	螺母M12	4	Q235-A			
03	GB97.1-85	垫圈10	4	Q235			
02	GB5782-86	螺栓M10	4	Q235-A			
01	1700201	转鼓	1	45			

标记	处数	分区	更改文件号	签名	年月日
设计		标准化		阶段标记	重量	比例
审核						1:2
工艺				共 5 张	第 1 张	

黑龙江工程学院
汽车与交通工程学院

转鼓机构

1700101

A1-升速器装配图

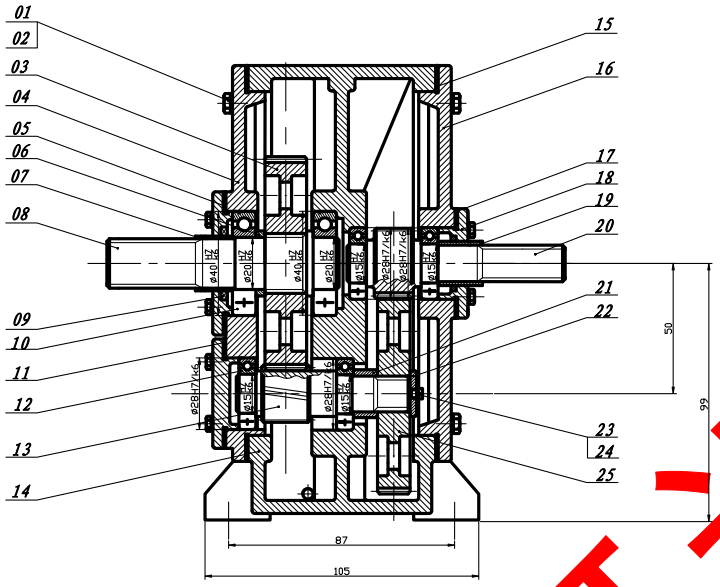

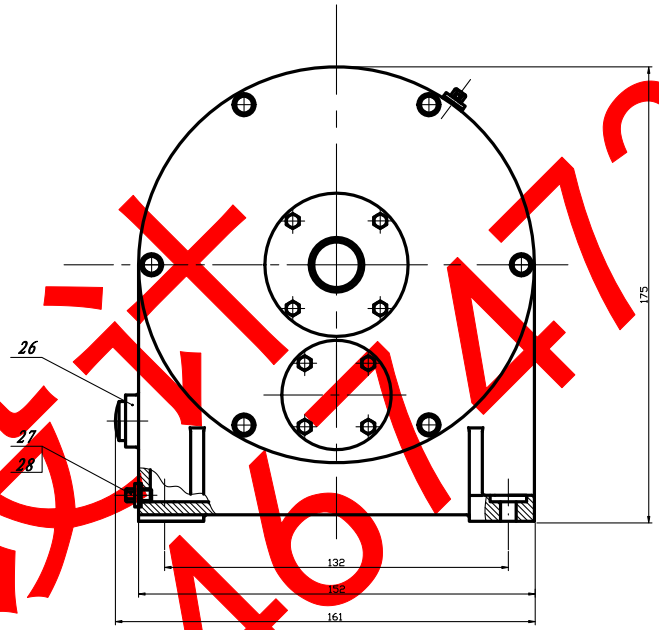

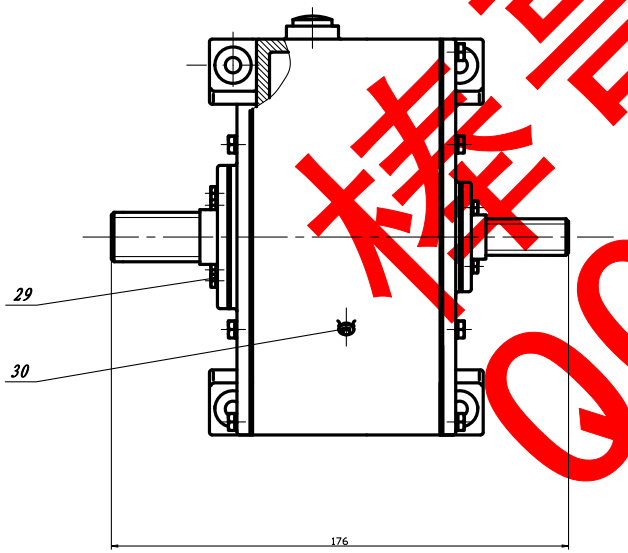

技 术 要 求

1. 减速器装配时，应严格按照工艺的要求，顺序组装；
2. 装配油封时，必须垂直压入，并在油封刃口处涂少许润滑脂；
3. 装配前，后轴承盖、两侧面盖盖板时垫片两面需涂密封胶；
4. 装轴承盖总成前，应先涂以润滑脂，再装轴承盖总成；
5. 所有通口螺纹必须在螺栓上涂密封胶后再将螺栓拧入；
6. 滚动轴承调整游隙为0.05-0.1mm；
7. 装配油封时，需涂少许锂基润滑脂；
8. 装配轴承时，需涂少许齿轮油；
9. 减速器外表面涂油漆防锈。

序号	代号	名称	数量	材料	单件	总计	备注
30	1700121	通气孔	1	A3			
29	GB/T5782	M3螺栓	12	Q235-A			
28	1700120	皮封油圈	1	工业用革			
27	1700119	六角螺塞	1	Q235-A			
26	JB/T7941.1-1995	压配式圆形游标	1				
25	1700118	中间轴大齿轮	1	20CrMnTi			
24	GBT5801-1994	垫圈	1	Q235-A			
23	GB/T5782	M3螺栓	1	Q235-A			
22	GB/T892-1986	轴端挡圈	1	Q235			
21	1700117	套筒	1	Q235			
20	1700116	输出轴	1	20GrMnTi			
19	1700115	衬套	1	Cu			
18	1700114	轴承盖	1	HT150			
17	1700113	调整垫片	1组	08F			
16	1700112	后机盖	1	HT200			
15	1700111	调整垫片	1	08F			
14	1700109	箱体	1	HT200			
13	1700108	中间轴	1	20GrMnTi			
12	GBT276-1994	深沟球轴承	4				
11	1700107	调整垫片	1组	08F			
10	GBT276-1994	深沟球轴承	2				
09	GB/13871-1992	J形油封	2				
08	1700106	输入轴	1	20GrMnTi			
07	1700105	衬套	1	Cu			
06	1700104	衬套	1	Cu			
05	1700103	调整垫片	1组	08F			
04	1700102	前机盖	1	HT200			
03	1700101	输入轴齿轮	1	20Gr			
02	GB97.1-85	垫圈	12	Q235			
01	GB5783-86	螺栓M5	12	Q235-A			

标记	处数	分区				
设计		标准化		阶段标记	重量	比例
						1:1
审核				共 5 张	第 3 张	
工艺						

黑龙江工程学院
汽车与交通工程学院

减速器总成

1700306

样高设计 QQ 2946171473

A2-中间轴齿轮

齿数	Z_3	48
模数	m	1.5
压力角	α	20°
齿顶高系数	h_a^*	1
顶隙系数	c_a^*	0.25
齿顶高	ha	1.5
齿根高	hf	1.875
分度圆直径	d	75
分度圆螺旋角	β	16.26°
螺旋角旋向	-	左旋

其余 12.5

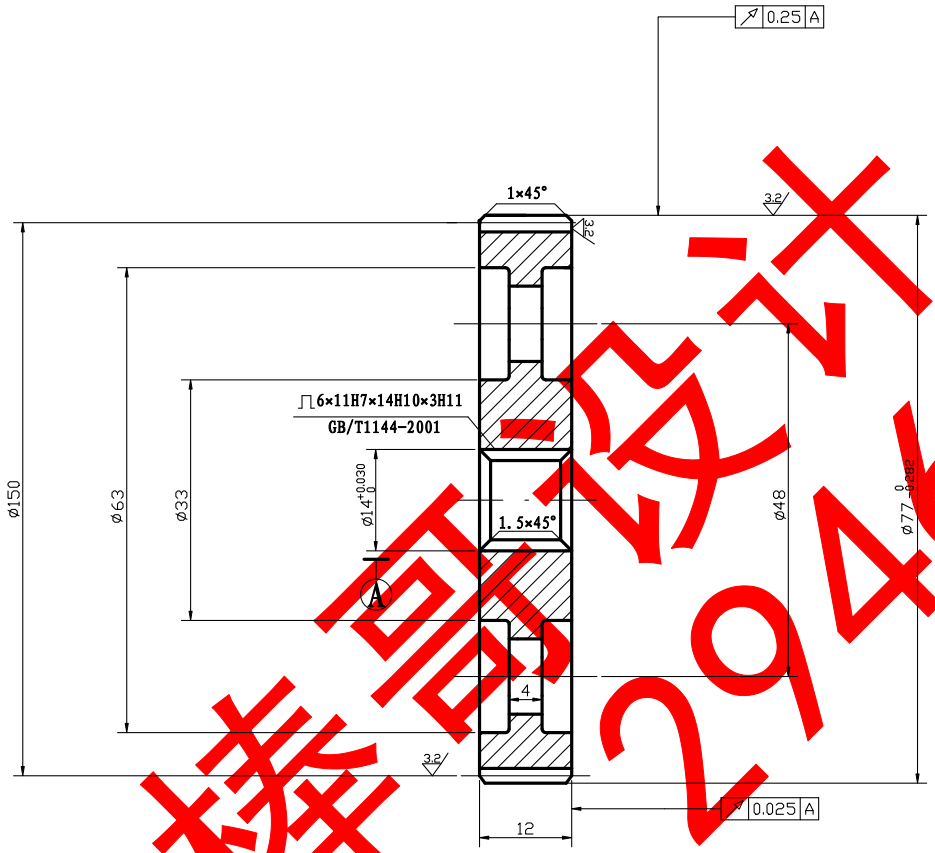

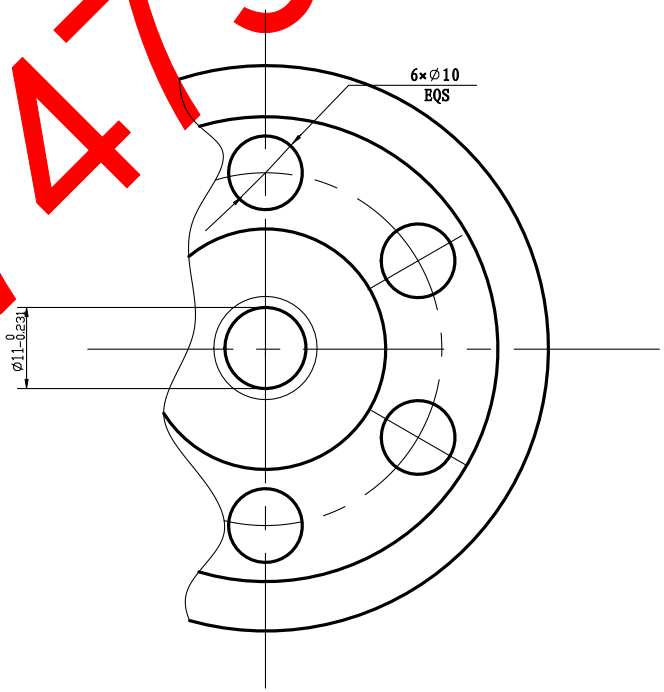

样品设计
QQ 2946747473

技术要求

1. 调制处理HB170-210;
2. 未注圆角半径R1.0;
3. 未注偏差尺寸处精度为IT12。

标记	处数	分区						
设计			标准化					
审核								
工艺								

20Cr		黑龙江工程学院 汽车与交通工程学院
阶段标记	重量	比例
		2:1
共 5 张	第 5 张	1700118

中间轴齿轮

A3-输出轴

齿数	Z_4	16
模数	m	1.5
压力角	α	20°
齿顶高系数	h_a^*	1
顶隙系数	c_a^*	0.25
齿顶高	ha	1.5
齿根高	hf	1.875
分度圆直径	d	25
分度圆螺旋角	β	16.26°
螺旋角旋向	–	右旋

其余 12.5

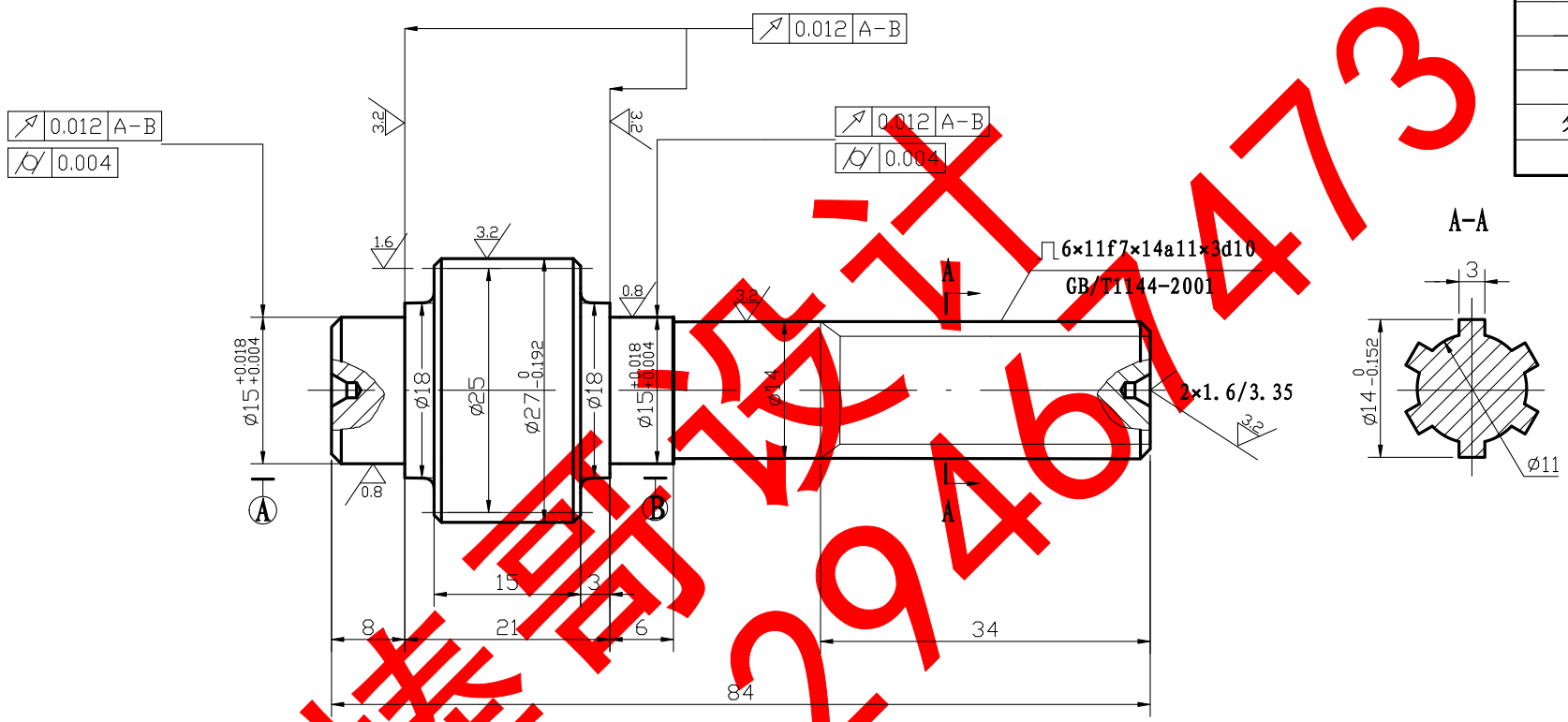

技术要求

1. 调制处理*HB190-230*;
2. 未注圆角半径*R1.0*;
3. 未注倒角*C1*;
4. 未注偏差尺寸处精度为*IT12*。

标记	处数	分	区					
设计				标准化				
审核								
工艺								

20CrMnTi		
阶段标记	重量	比例
		2:1
共 5 张	第 4 张	

黑龙江工程学院 汽车与交通工程学院
输出轴
1700116

精雕设计
QQ 2946747473