冲压机械手A1

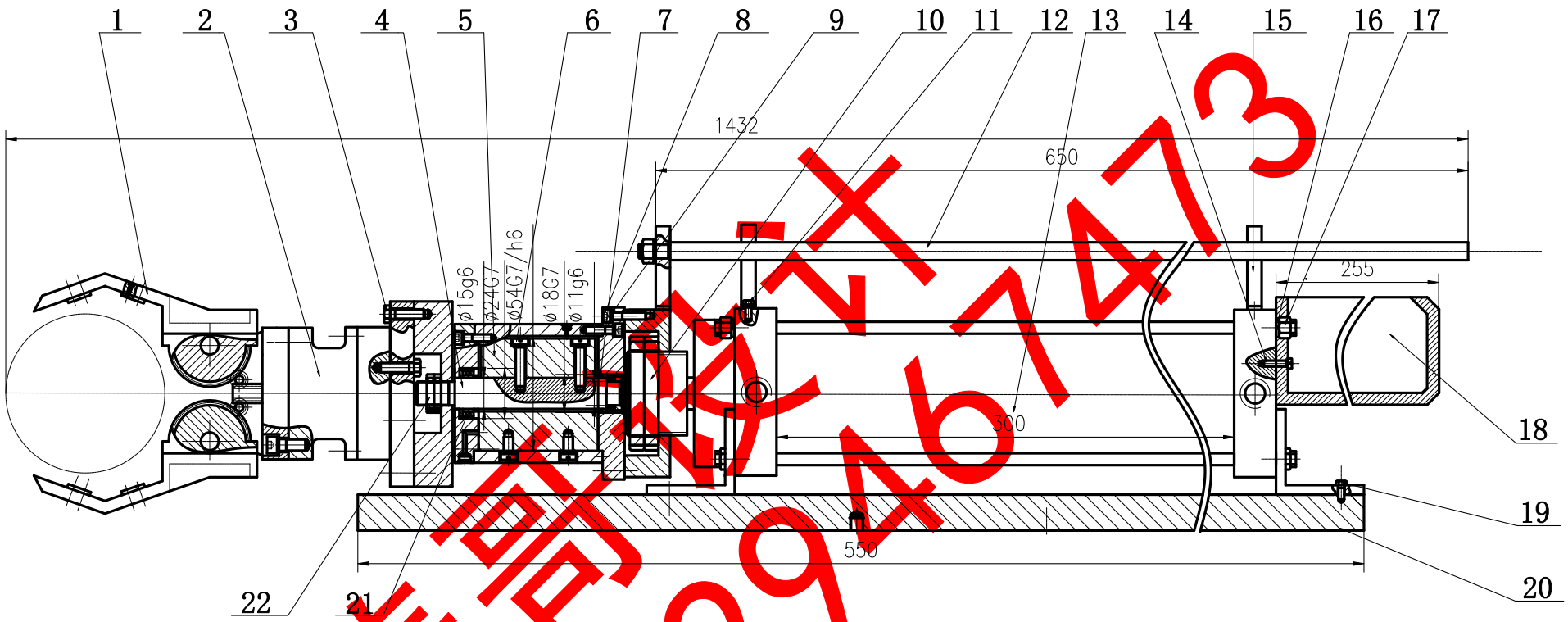

冲压机械手--手臂部分总装图

样图设计
QQ 2946767473

技术要求

1. 装配前，所有零件用煤油清洗，滚动轴承用汽油清洗，机体内不允许有任何杂质；
2. 各配合、密封、螺钉连接处用润滑脂润滑；
3. 应调整轴承轴向间隙：0.05—0.1mm；
4. 未加工表面涂灰色喷漆。

序号	代号	名称	数量	材料	备注
22	GB/T6170-98	圆螺母	1	45钢	
21	D42-1	深沟球轴承	1	GGr15	
20		平衡座	6	Q235	
19	GB/T6170-80	六角螺母	6	45钢	
18		配重块	2	HT150	
17		支撑座	4	45钢	
16	GB/T93-1987	开槽圆螺柱M5	1	35钢	
15		伸缩缸	1	HT150	
14		导向杆	12	Q235	
13	GB/T6170-80	六角头螺栓M5	1	45钢	
12	GB/T6170-98	圆螺母M72	1	45钢	
11		液缸体端盖	1	HT150	
10	D42-1	深沟球轴承	1	GGr15	
9	GB/T6170	弹簧垫片M6	6	16Mn	
8	GB/T6170-80	内六角螺钉M6	6	45钢	
7	GB/T1698	密封圈	2	橡胶	
6	GB/T93-1987	开槽圆柱螺钉	4	45钢	
5		液缸体	1	HT150	
4		轴	1	45钢	
3	GB/T6170-80	六角头螺栓M8	12	45钢	
2		固定套	1	HT150	
1		手爪	1	45钢	

设计	李世博	(日期)	材料		
校对			比例	1:1	冲压机械手
审核			共	1 张 第 1张	哈理工荣成学院
班级		学号			

夹紧缸

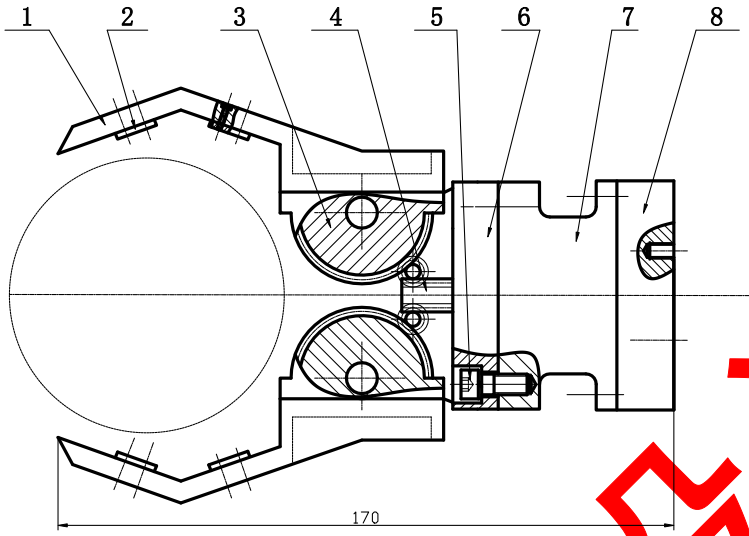

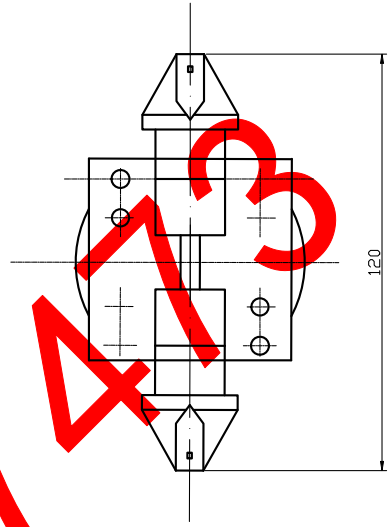

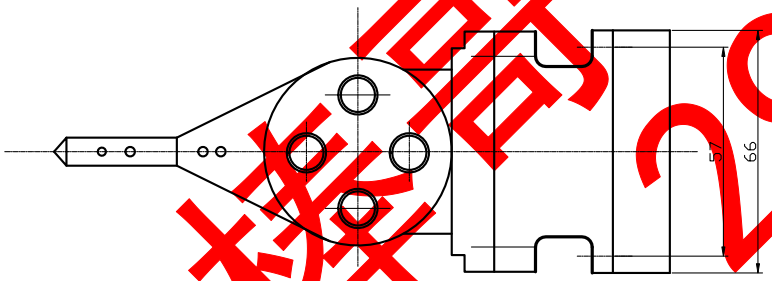

棒哥设计
QQ 2946747473

技术要求

1. 装配前，全部零件用煤油清洗；
2. 润滑油用SH0357-92中的50号工业齿轮油；
3. 空运转试验在额定转速下正反运作1h，要求各连接件、紧固件不松动，无冲击，温升正常；
4. 负载性能试验按有关标准要求进行；
5. 表面灰色喷漆。

序号	代号	名称	数量	材料	备注
8		后端盖	1	HT200	
7		缸体	1	45钢	
6	GB/T93	前端盖	1	HT200	
5	GB-65-85	内六角螺钉M6	8	45钢	
4		止推轴	1	45钢	
3	GB/T93-1987	夹紧滑轮	2	45钢	
2		防滑垫片	4	Q235	
1		手爪	1	45钢	

设计	李世博	(日期)	材料		
校核			比例	1:1	夹紧缸
审核			共	4 张 第 3张	哈理工荣成学院
班级		学号			

伸缩缸

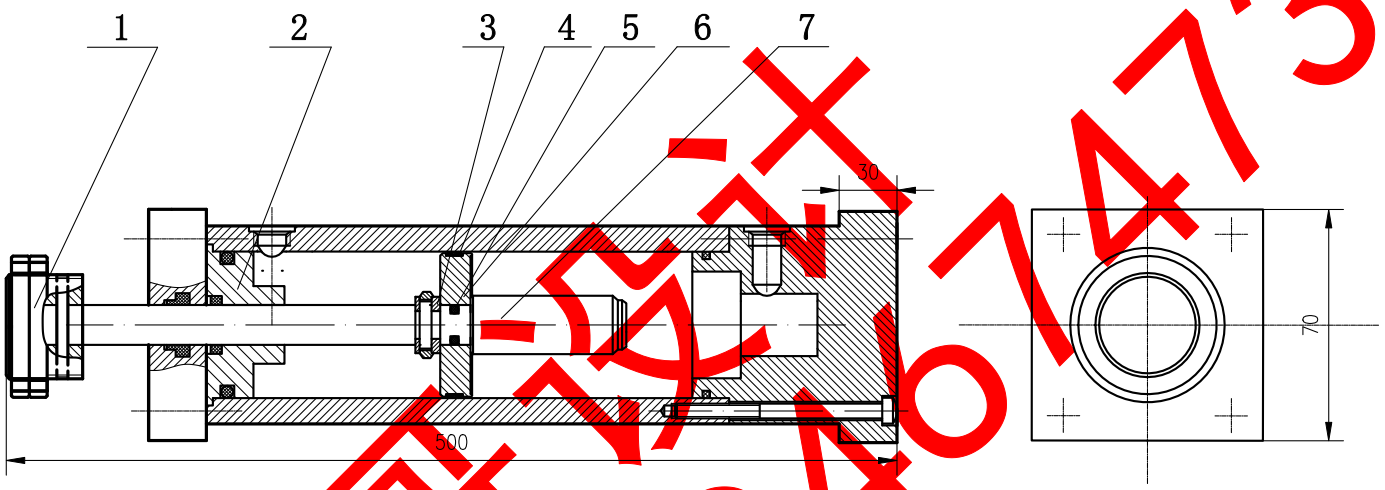

技术要求

1. 装配前清洗所有零件，不允许颗粒杂质进入液压缸；
2. 各配合、密封、螺钉连接处用润滑脂润滑；
3. 未加工外表面涂灰色油漆。

代做设计
QQ 2946767473

序号	代号	名称	数量	材料	备注
7		活塞杆	1	45钢	
6		活塞	1	45钢	
5	GB/T6170-80	O型密封圈	1	橡胶	
4	GB/T6170-80	Y型密封圈	1	橡胶	
3	GB65-85	卡簧	1	65Mn	
2	GB/T3210-98	导向套	1	45钢	
1	GB/T3210-98	圆螺母M72	2	45钢	

设计	李世博	(日期)	材料	
校核			比例 1:1	伸缩缸
审核			共 4 张 第 4 张	哈理工荣成学院
班级	学号			

手腕回转缸

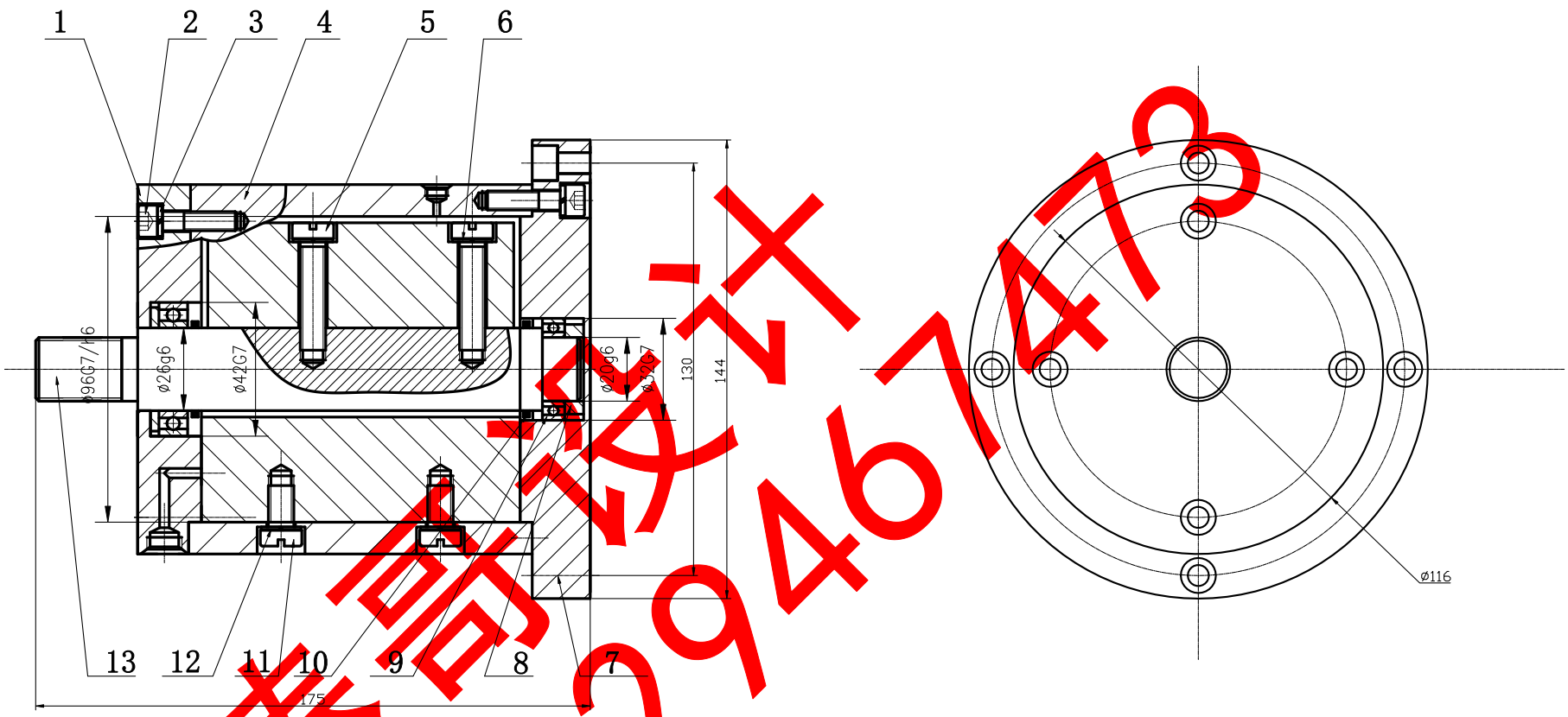

毕设设计
QQ 2946774773

技术要求

1. 装配前清洗所有零件，不允许颗粒杂质进入液压缸

序号	代号	名称	数量	材料	备注
13		轴	1	45钢	
12	GB/T93-87	弹簧垫圈M12	4	16Mn	
11	GB3452-92	开槽圆柱螺母	4	45钢	
10	GB/T776	密封圈26	2	耐油垫圈	
9	D42/1	深沟球轴承61840	1	GCr15	
8		轴座	1	45钢	
7		液压缸后端盖	1	HT150	
6	GB/T93	弹簧垫圈M12	2	16Mn	
5	GB-65-85	开槽圆柱螺栓M12	2	45钢	
4		缸体	1	45钢	
3	GB/T93-1987	弹簧垫圈M6	12	16Mn	
2	GB70-B5	内六角螺钉M8	12	45钢	
1		液压缸前端盖	1	HT150	

设计	李世博	(日期)	材料		
校核			比例	1:1	手腕回转缸
审核			共	4 张 第 2 张	哈理工荣成学院
班级		学号			